AXOR ShowerSelect
ShowerSelect Thermostat Highflow Round für 1 Verbraucher und einen zusätzlichen Abgang Unterputz
Oberflächen: **chrom** Artikelnummer: **36726000**

Beschreibung

Merkmale

- 1 Verbraucher und 1 zusätzlicher Verbraucher
- komfortables Ein-/Ausschalten eines Verbrauchers durch Select-Button
- Thermostatkartusche
- Sicherheitssperre bei 40° C
- Temperaturbegrenzung einstellbar
- Durchflussmenge Anschluss Handbrause (bei 3 bar): 34 l/min
- Durchflussmenge oberer Abgang: 59 l/min
- Lieferumfang: Griff, Hülse, Metallrosette, Funktionsblock, Taste
- Material: Metall
- Geräuschgruppe: I
- Durchflussklasse: D, B

Technologie

Select SELECT

Designpreise

iF DESIGN AWARD 2016

reddot award 2016 winner

Produktabbildung

Maßzeichnung

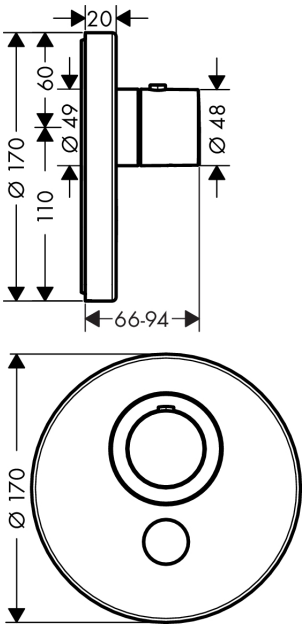

UNIDOMO®

Ihr Online-Fachhändler für: hansgrohe

- Kostenlose und individuelle Beratung
- Hochwertige Produkte
- Kostenloser und schneller Versand
- TOP Bewertungen
- Exzelenter Kundenservice
- Über 20 Jahre Erfahrung

E-Mail: info@unidomo.de | Tel.: 04621 - 30 60 89 0 | www.unidomo.de

uniDomo GmbH & Co. KG • Thorshammer 12 • 24866 Busdorf • UstIdNr. DE257133895 • Geschäftsführer: Rainer Nau, Sven Klinker

AXOR ShowerSelect
ShowerSelect Thermostat Highflow Round für 1 Verbraucher und einen zusätzlichen Abgang Unterputz
Oberflächen: **chrom** Artikelnummer: **36726000**
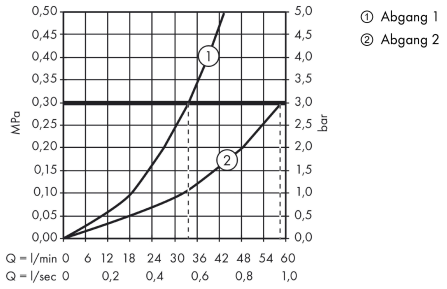
Durchflussdiagramm