AXOR Citterio E
3-Loch Waschtischarmatur Unterputz mit Platte für Wandmontage
Oberflächen: **chrom** Artikelnummer: **36115000**

Beschreibung

Merkmale

- Ausladung 220 mm
- Laminarstrahl
- Durchflussmenge: 5 l/min
- Keramikventile heiß/ kalt 180°
- unverschließbares Siebventil
- für Durchlauferhitzer geeignet
- Anschlussart: Grundkörper
- Anschlussgröße: DN15
- P-IX 28536/IO

Technologie

Eco Smart

Designpreise

iF DESIGN AWARD 2015

reddot award 2015 winner

GERMAN DESIGN AWARD SPECIAL 2016

Produktabbildung

Maßzeichnung

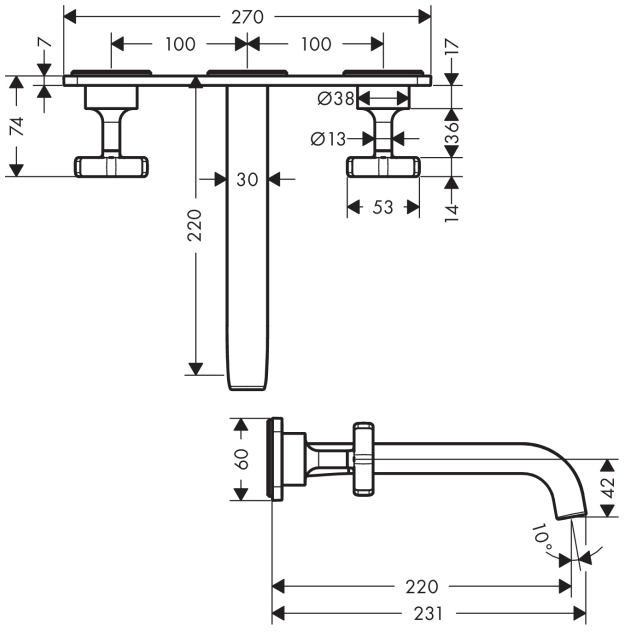

Durchflussdiagramm

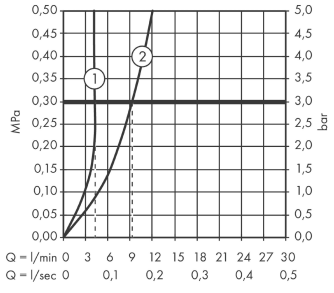

① mit Durchflussbegrenzer
② ohne Durchflussbegrenzer

AXOR Citterio E
3-Loch Waschtischarmatur Unterputz mit Platte für Wandmontage
Oberflächen: **chrom** Artikelnummer: **36115000**
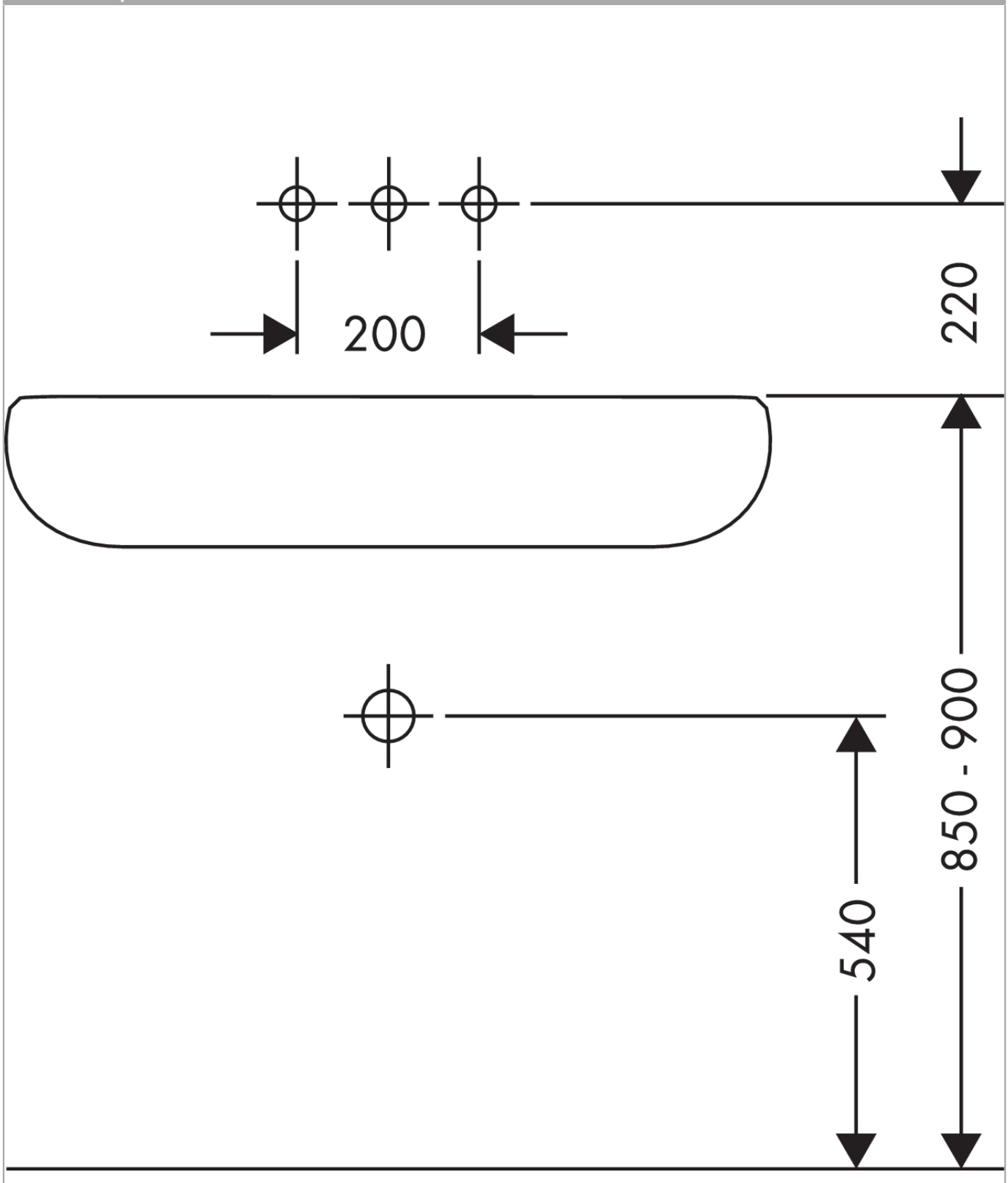
Einbaubeispiel