AXOR Citterio E
Einhebel-Waschtischmischer Unterputz mit Rosetten für Wandmontage
Oberflächen: **chrom** Artikelnummer: **36106000**

Beschreibung

Merkmale

- Griff rechts oder links positionierbar, abhängig von der Installation des Grundkörpers
- Ausladung 220 mm
- Laminarstrahl
- Durchflussmenge: 5 l/min
- Joystick-Keramikmischsystem
- Lieferumfang: Rosetten, Auslauf, Griff, Hülse
- unverschließbares Siebventil
- für Durchlauferhitzer geeignet
- Anschlussart: Grundkörper
- P-IX 28534/IO

Technologie

Eco Smart

Designpreise

GERMAN DESIGN AWARD SPECIAL 2016

Produktabbildung

Maßzeichnung

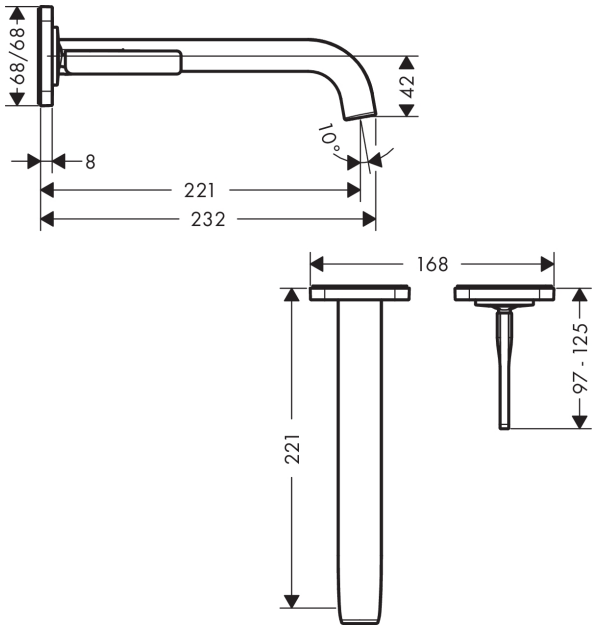

Durchflussdiagramm

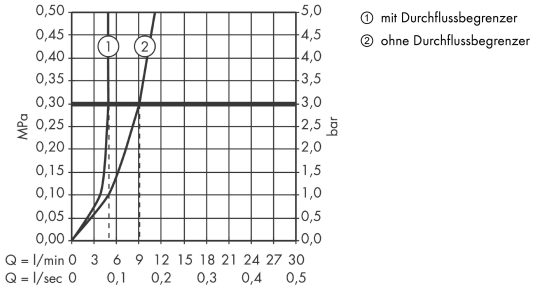

AXOR Citterio E
Einhebel-Waschtischmischer Unterputz mit Rosetten für Wandmontage
Oberflächen: **chrom** Artikelnummer: **36106000**
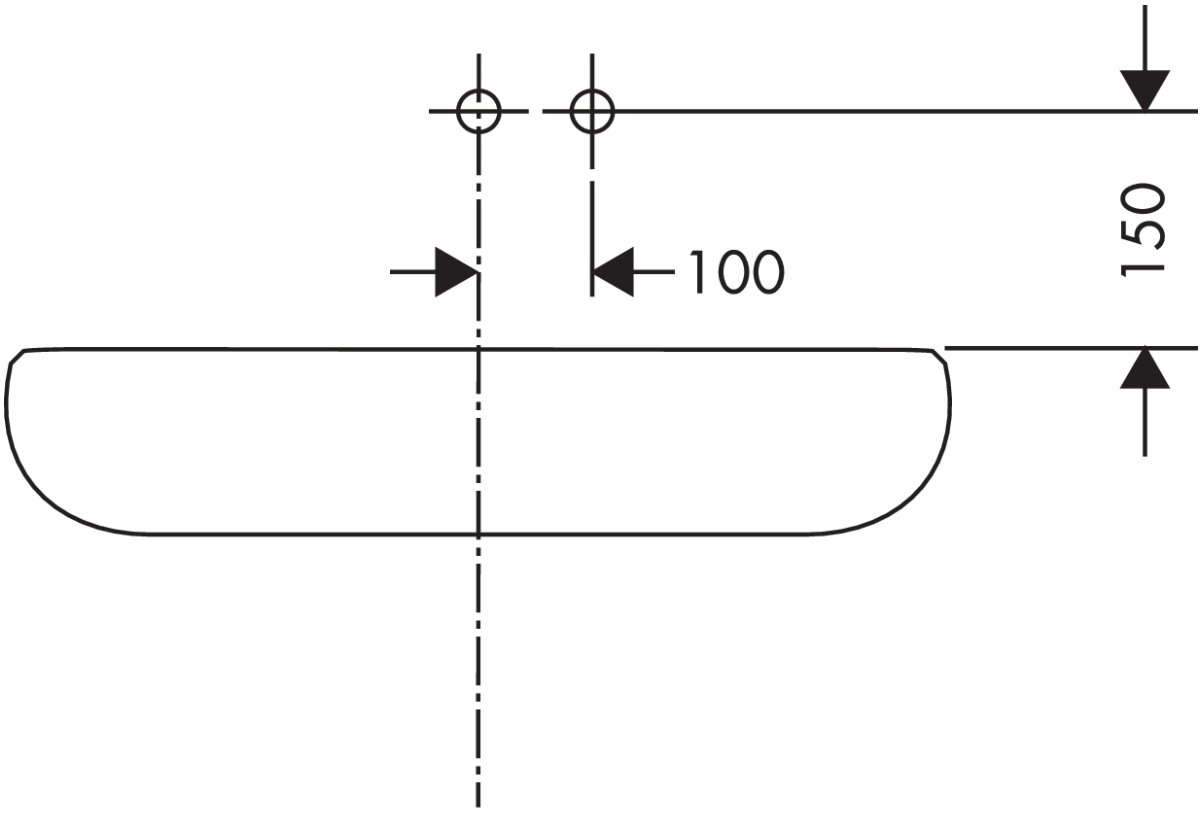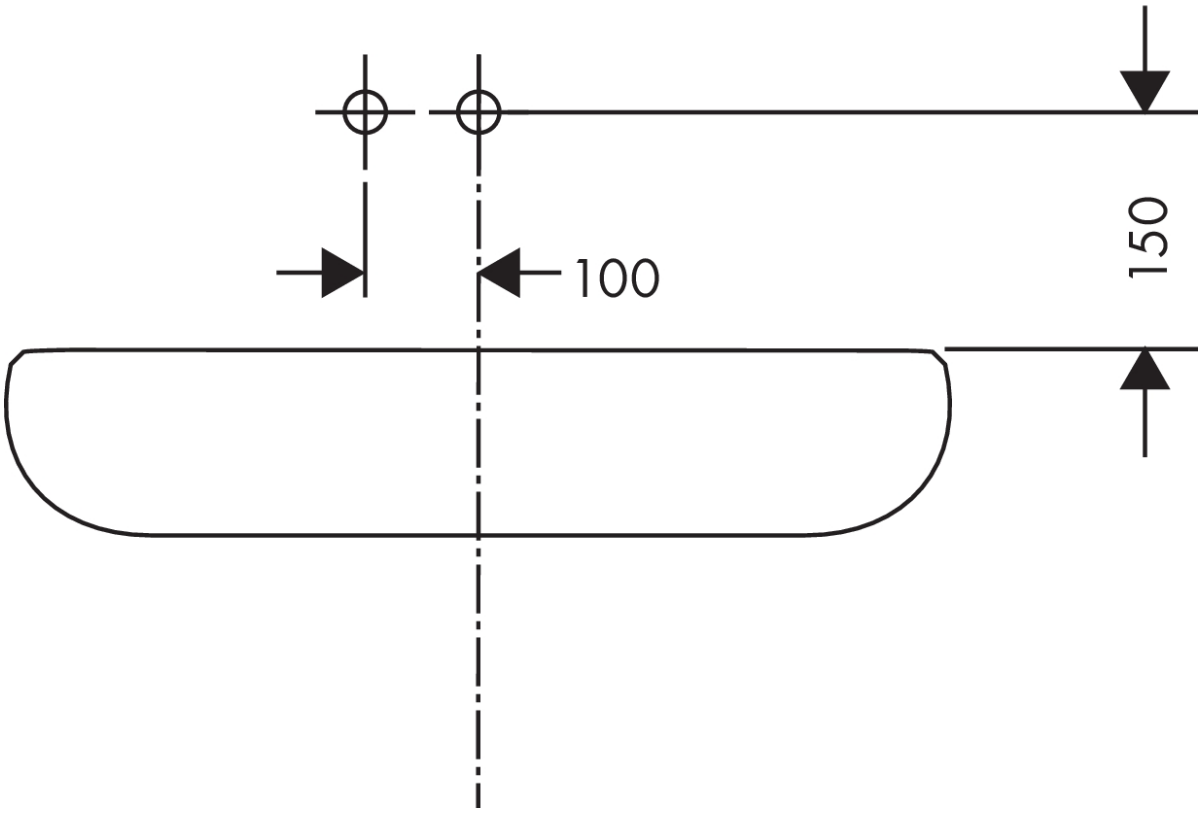
Einbaubeispiel