AXOR Citterio M
Einhebel-Waschtischmischer 100 ohne Zugstange
Oberflächen: **chrom** Artikelnummer: **34017000**

Beschreibung

Merkmale

- ComfortZone 100
- Ausladung 128 mm
- Laminarstrahl
- Durchflussmenge: 5 l/min
- Keramikmischsystem
- Temperaturbegrenzung einstellbar
- unverschließbares Siebventil
- für Durchlauferhitzer geeignet
- Anschlussart: G ⅜ Anschlussschläuche
- Anschlussgröße: DN15
- DVGW NW-6506BT0646
- P-IX 18742/IO

Technologie

Produktabbildung

Maßzeichnung

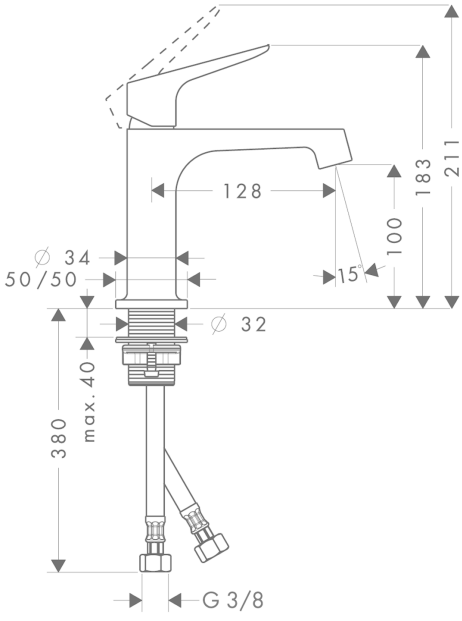

Durchflussdiagramm

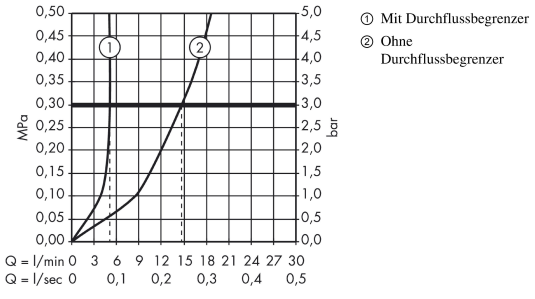

UNIDOMO®

Ihr Online-Fachhändler für: hansgrohe

- Kostenlose und individuelle Beratung
- Hochwertige Produkte
- Kostenloser und schneller Versand
- TOP Bewertungen
- Exzelenter Kundenservice
- Über 20 Jahre Erfahrung

E-Mail: info@unidomo.de | Tel.: 04621 - 30 60 89 0 | www.unidomo.de

uniDomo GmbH & Co. KG • Thorshammer 12 • 24866 Busdorf • UstIdNr. DE257133895 • Geschäftsführer: Rainer Nau, Sven Klinker