Focus
Einhebel-Waschtischmischer 70 mit extra langem Griff ohne Ablaufgarnitur
Oberflächen: **chrom** Artikelnummer: **31914000**

Beschreibung

Merkmale

- ComfortZone 70
- Benutzer-optimierte Hebellänge 121 mm
- Laminarstrahl
- Durchflussmenge: 5 l/min
- Keramikmischsystem
- Temperaturbegrenzung einstellbar
- ohne Ablaufgarnitur
- für Durchlauferhitzer geeignet
- Anschlussart: G ⅜ Anschlussschläuche
- Anschlussgröße: DN15

Technologie

Produktabbildung

Maßzeichnung

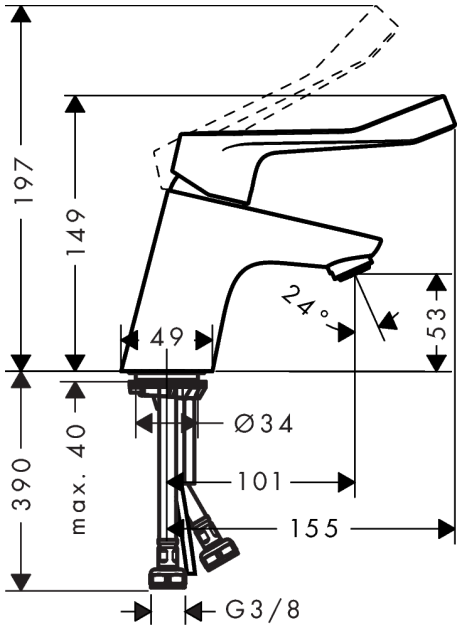

Durchflussdiagramm

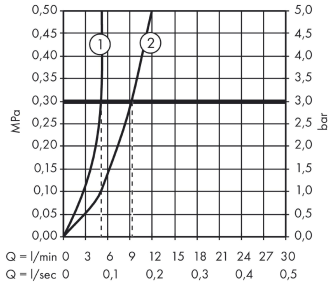

① mit Durchflussbegrenzer
② ohne Durchflussbegrenzer