Focus
Einhebel-Küchenmischer 240 mit Ausziehbrause
Oberflächen: **edelstahl finish** Artikelnummer: **31815800**

Beschreibung

Merkmale

- ComfortZone 240
- Schwenkbereich 150°
- Laminar- und Brausestrahl
- Brausestrahl arretierbar, Strahlrückstellung durch Tastendruck
- MagFit magnetische Brausehalterung
- Quick-Connect Brauseschlauch
- Anschlussgröße: DN15
- Durchflussmenge 9,5 l/min
- Keramikmischsystem
- Anschlussart: G ⅜ Anschlussschläuche
- Rückflussverhinderer integriert
- für Durchlauferhitzer geeignet
- DVGW NW-6506CO0508
- P-IX 28098/IOO

Technologie

Produktabbildung

Maßzeichnung

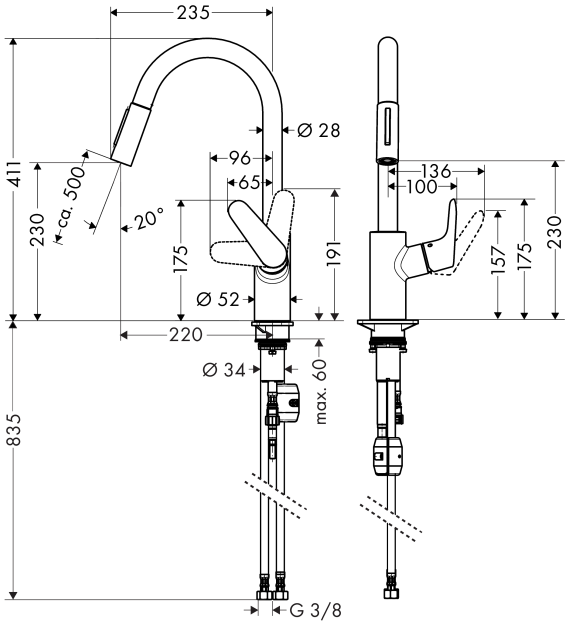

UNIDOMO®

Ihr Online-Fachhändler für: hansgrohe

- Kostenlose und individuelle Beratung
- Hochwertige Produkte
- Kostenloser und schneller Versand
- TOP Bewertungen
- Exzelenter Kundenservice
- Über 20 Jahre Erfahrung

E-Mail: info@unidomo.de | Tel.: 04621 - 30 60 89 0 | www.unidomo.de

uniDomo GmbH & Co. KG • Thorshammer 12 • 24866 Busdorf • UstIdNr. DE257133895 • Geschäftsführer: Rainer Nau, Sven Klinker

Focus
Einhebel-Küchenmischer 240 mit Ausziehbrause
Oberflächen: **edelstahl finish** Artikelnummer: **31815800**
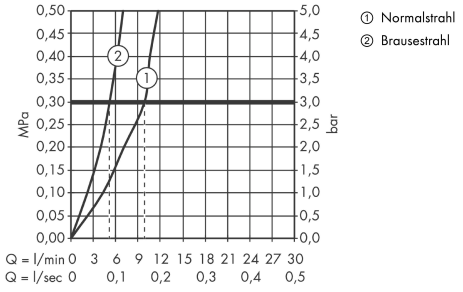
Durchflussdiagramm