Metropol Classic
Einhebel-Wannenmischer Aufputz mit Hebelgriff
Oberflächen: **chrom** Artikelnummer: **31340000**

Beschreibung

Merkmale

- Ausladung 123 - 128 mm
- Anschlussart: S-Anschlüsse
- Stichmaß: 150 ± 12 mm
- Normalstrahl
- Durchflussmenge: 22 l/min
- Keramikmischsystem
- Temperaturbegrenzung einstellbar
- mit automatischer Rückstellung
- Rückflussverhinderer
- mit Schalldämpfer
- für Durchlauferhitzer geeignet
- Anschlussgröße: DN15

Technologie

Produktabbildung

Maßzeichnung

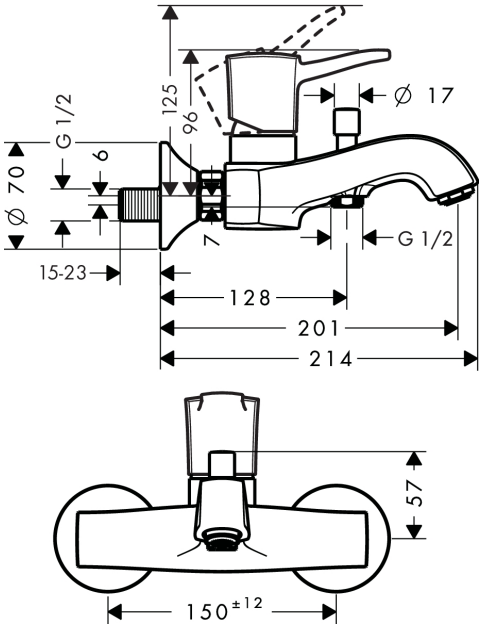

Durchflussdiagramm

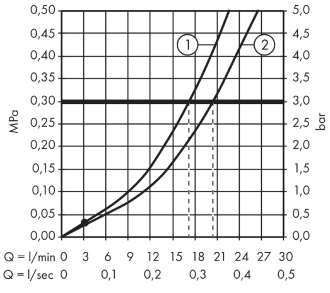

① Abgang Brause mit 1B-Widerstand
② Abgang Wanne