Focus
Standventil 70 ohne Ablaufgarnitur
Oberflächen: **chrom** Artikelnummer: **31130000**

Beschreibung

Merkmale

- ComfortZone 70
- Ausladung 101 mm
- Normalstrahl
- Durchflussmenge: 5 l/min
- Keramikmischsystem
- nur für Kaltwasseranschluss
- ohne Ablaufgarnitur
- Anschlussart: G ⅜ Anschlussschläuche
- Anschlussgröße: DN15
- P-IX 18982/IA

Technologie

Produktabbildung

Maßzeichnung

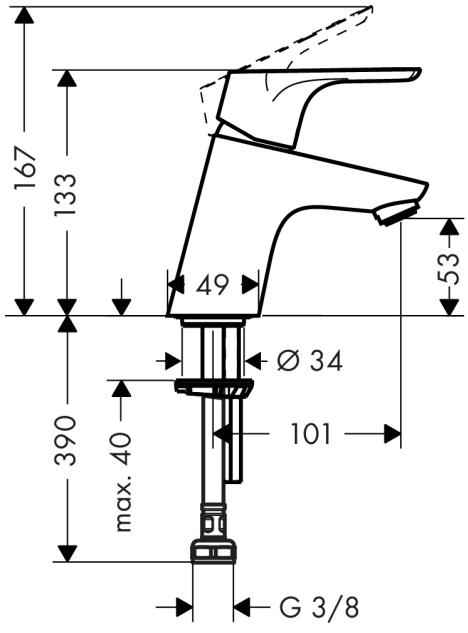
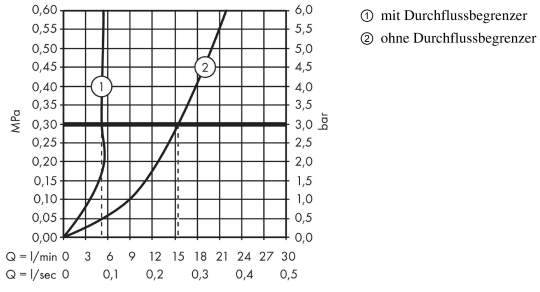
Durchflussdiagramm