Raindance Select S
Brauseset 150 3jet mit Brausestange 90 cm und Seifenschale
Oberflächen: **chrom** Artikelnummer: **27803000**

Beschreibung

Merkmale

- Strahlart: RainAir, CaresseAir, Mix
- komfortable Strahlartenumstellung durch Select-Taste
- Brausekopfgröße: 150 mm
- brauseseitiger Drehwirbel gegen lästiges Verdrehen des Brauseschlauches
- Neigungswinkel um 90° verstellbar, Schieber schwenkt nach links und rechts sowie oben und unten
- maximale Durchflussmenge (bei 3 bar): 16 l/min
- verchromte Wandstütze aus Kunststoff

Technologie

Produktabbildung

Maßzeichnung

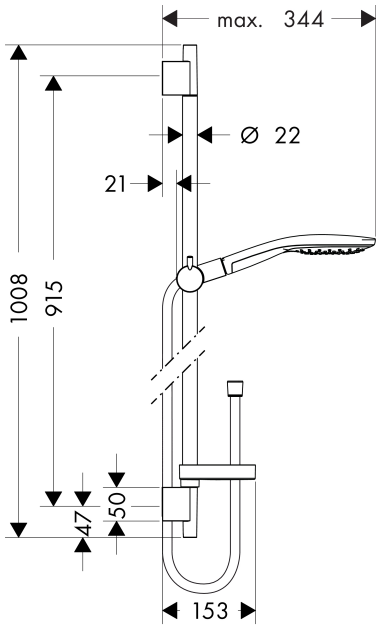

Durchflussdiagramm

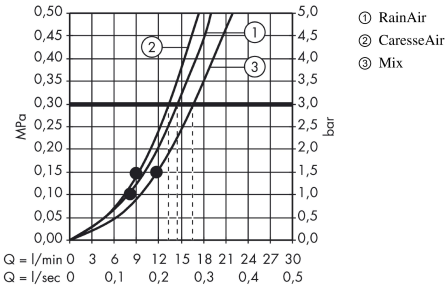

Die Verbrauchswerte wurden praxisnah mit den dazugehörigen Armaturen (Thermostat/Mischer/Unterputzventil) gemessen.

UNIDOMO®

Ihr Online-Fachhändler für: hansgrohe

- Kostenlose und individuelle Beratung
- Hochwertige Produkte
- Kostenloser und schneller Versand
- TOP Bewertungen
- Exzelenter Kundenservice
- Über 20 Jahre Erfahrung

E-Mail: info@unidomo.de | Tel.: 04621 - 30 60 89 0 | www.unidomo.de

uniDomo GmbH & Co. KG • Thorshammer 12 • 24866 Busdorf • UstIdNr. DE257133895 • Geschäftsführer: Rainer Nau, Sven Klinker

Raindance Select S
Brauseset 150 3jet mit Brausestange 90 cm und Seifenschale
Oberflächen: **chrom** Artikelnummer: **27803000**
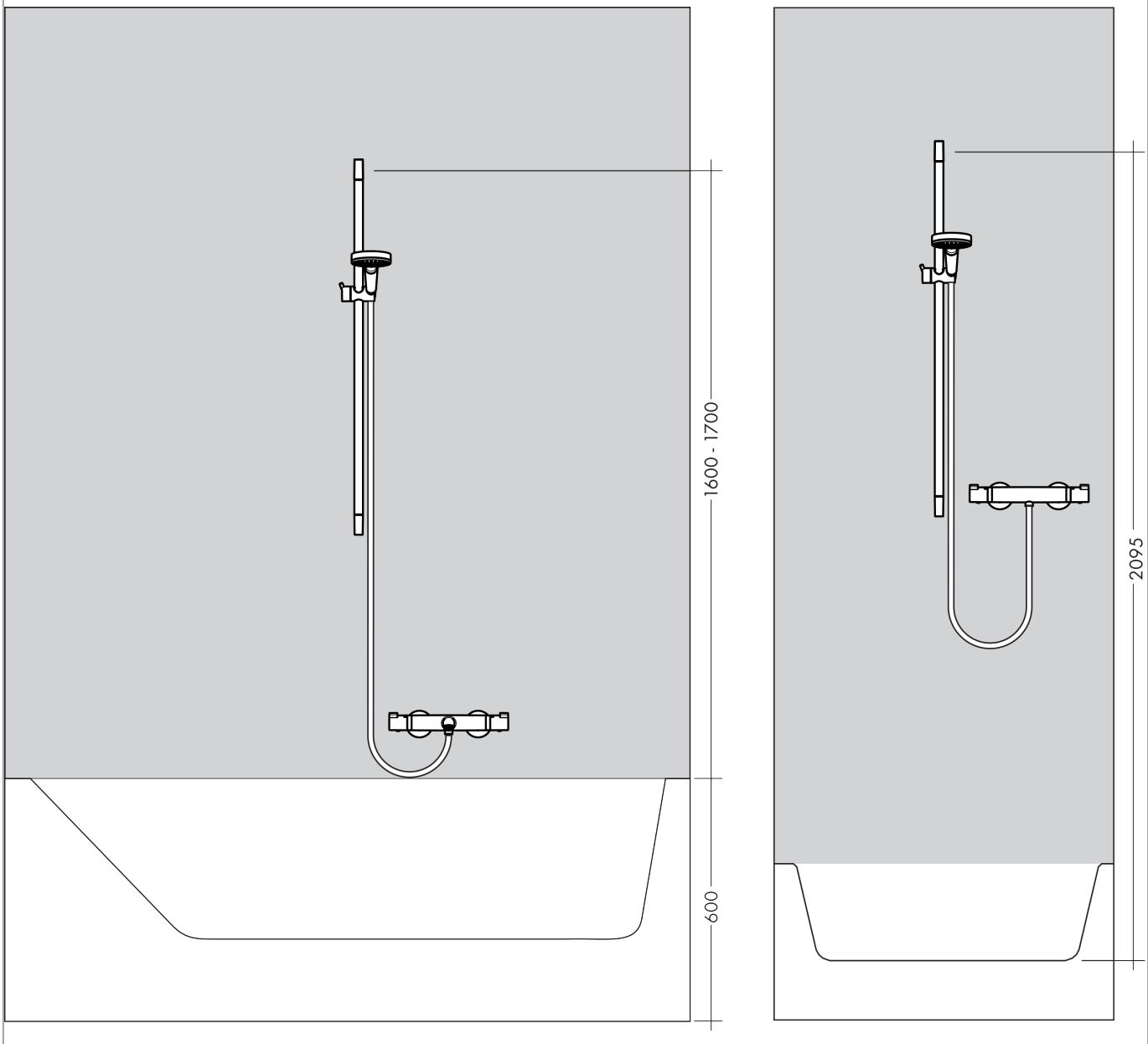
Einbaubeispiel