Unica
Brausestange E 150 cm mit Brauseschlauch
Oberflächen: **chrom** Artikelnummer: **27645000**

Beschreibung

Merkmale

- brauseseitiger Drehwirbel gegen lästiges Verdrehen des Brauseschlauches
- Neigungswinkel um 90° verstellbar, Schieber schwenkt nach links und rechts sowie oben und unten
- Ablage: Ablage aus Sicherheitsglas
- Brausestangentyp: flaches Aluminiumprofil mit Blende aus Sicherheitsglas
- 41 mm
- vollverchromter Brauseschieber
- selbstarretierender Schieber
- Schieber stufenlos verstellbar
- Wandstützen aus Kunststoff
- 2x Casetta' E Seifenschale
- Oberfläche: chrom, weiß oder schwarz

Produktabbildung
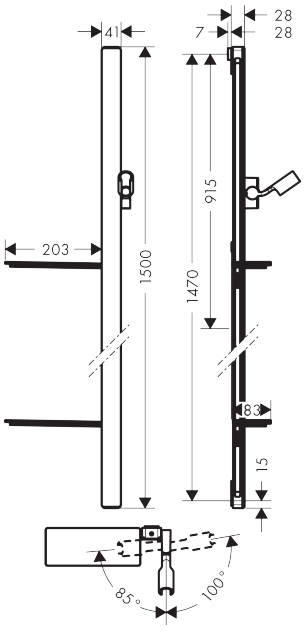
Maßzeichnung