**Raindance Select E**
**Kopfbrause 300 2jet mit Brausearm**
Oberflächen: **weiß/chrom** Artikelnummer: **27385400**

## Beschreibung

**Merkmale**

- Brausekopfgröße: 300 x 160 mm
- Brausearmlänge 390 mm
- Kopfbrause im Winkel verstellbar
- Strahlart: Rain, RainAir
- Durchflussmenge Rain Strahl (bei 3 bar): 15 l/min
- Durchflussmenge RainAir Strahl (bei 3 bar): 15 l/min
- Strahlartenverstellung: Select Umstellung an der Kopfbrause
- Oberfläche Strahlscheibe in zwei Varianten: chrom oder weiß
- Material Strahlscheibe: Metall
- Strahlscheibe zur Reinigung abnehmbar
- Montage: Wand
- Anschlussgewinde G ½
- Anschlussgröße: DN15

## Technologie

## Produktabbildung

## Maßzeichnung

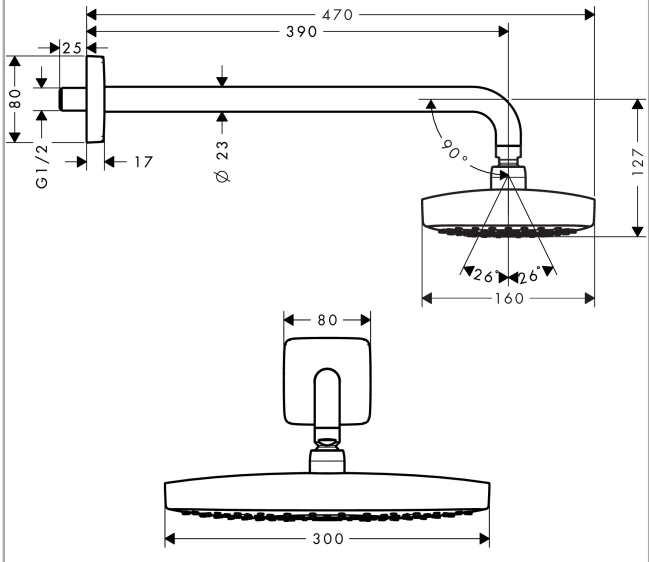

**Raindance Select E**
**Kopfbrause 300 2jet mit Brausearm**
Oberflächen: **weiß/chrom** Artikelnummer: **27385400**

## Durchflussdiagramm

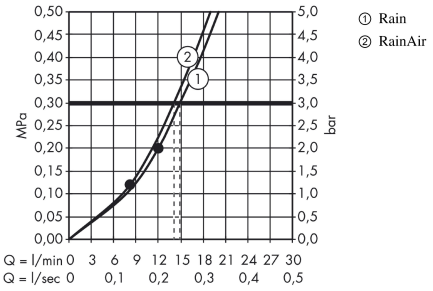


Die Verbrauchswerte wurden praxisnah mit den dazugehörigen Armaturen (Thermostat/ Mischer/Unterputzventil) gemessen.

**Raindance Select E**
**Kopfbrause 300 2jet mit Brausearm**
Oberflächen: **weiß/chrom** Artikelnummer: **27385400**
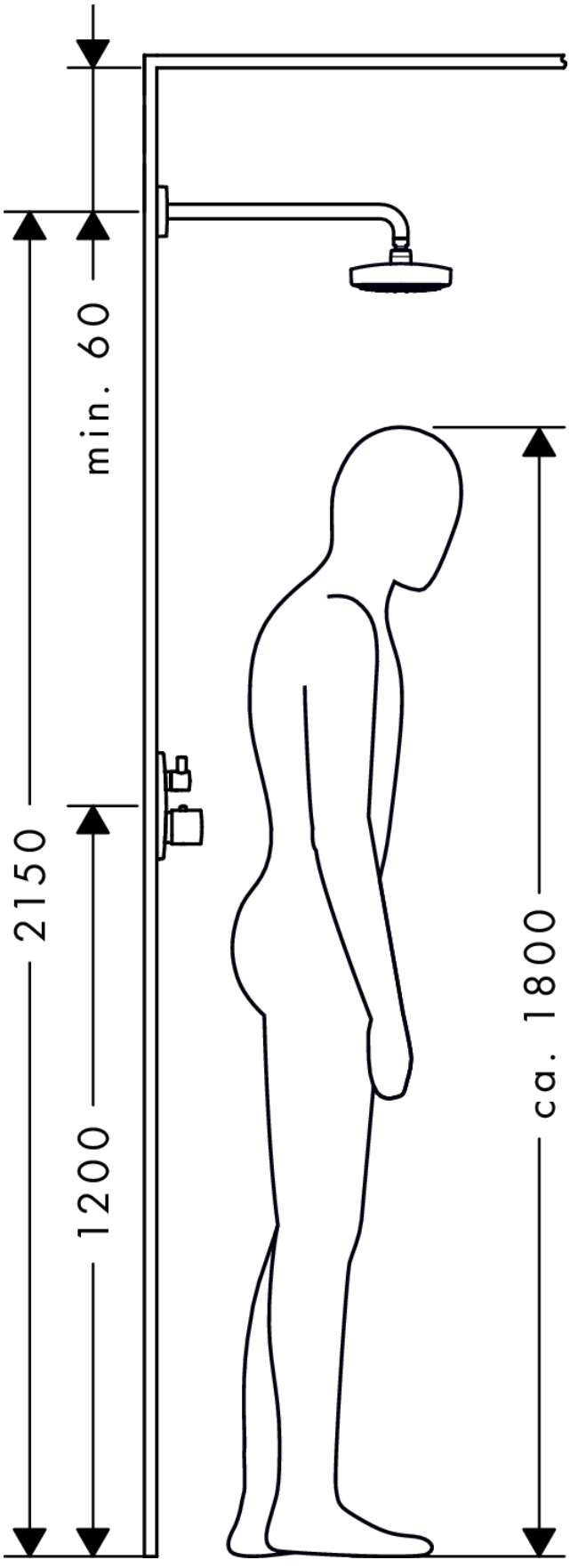
## Einbaubeispiel