Crometta S
Showerpipe 240 1jet EcoSmart mit Thermostat
Oberflächen: **chrom** Artikelnummer: **27268000**

Beschreibung

Merkmale

- maximale Durchflussmenge (bei 3 bar): 7 l/min
- um 45° verstellbarer Neigungswinkel des Schiebers
- Kopfbrause Crometta S 240
- Brausekopfgröße: 240 mm
- Kopfbrause im Winkel verstellbar
- Strahlart: Rain
- vollverchromte Strahlscheibe
- Brausearmlänge: 350 mm
- Thermostat Ecostat 1001 CL
- Sicherheitssperre bei 40° C
- einstellbare Heißwasserbegrenzung
- Verbraucheransteuerung durch Drehen
- Montageart: Aufputzinstallation
- Anschlussgröße DN15
- Anschlussgewinde G ½
- Stichmaß 150 ± 12 mm
- höhenverstellbare Handbrausehalterung

Technologie

Eco Smart

Quick Clean

Designpreise

iF DESIGN AWARD 2016

Produktabbildung

Maßzeichnung

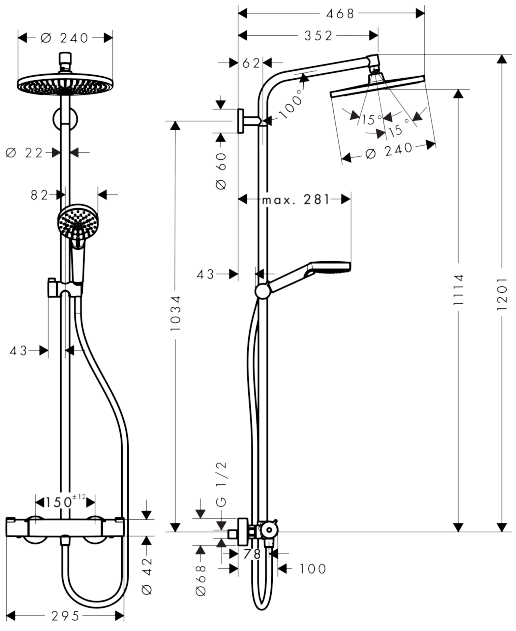

Crometta S
Showerpipe 240 1jet EcoSmart mit Thermostat
Oberflächen: **chrom** Artikelnummer: **27268000**

Durchflussdiagramm

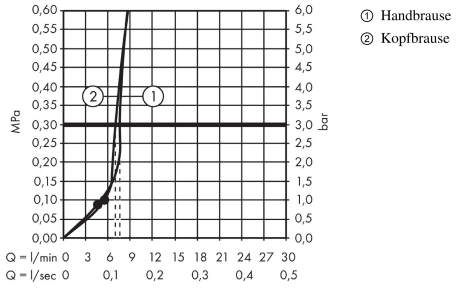

Crometta S
Showerpipe 240 1jet EcoSmart mit Thermostat
Oberflächen: **chrom** Artikelnummer: **27268000**
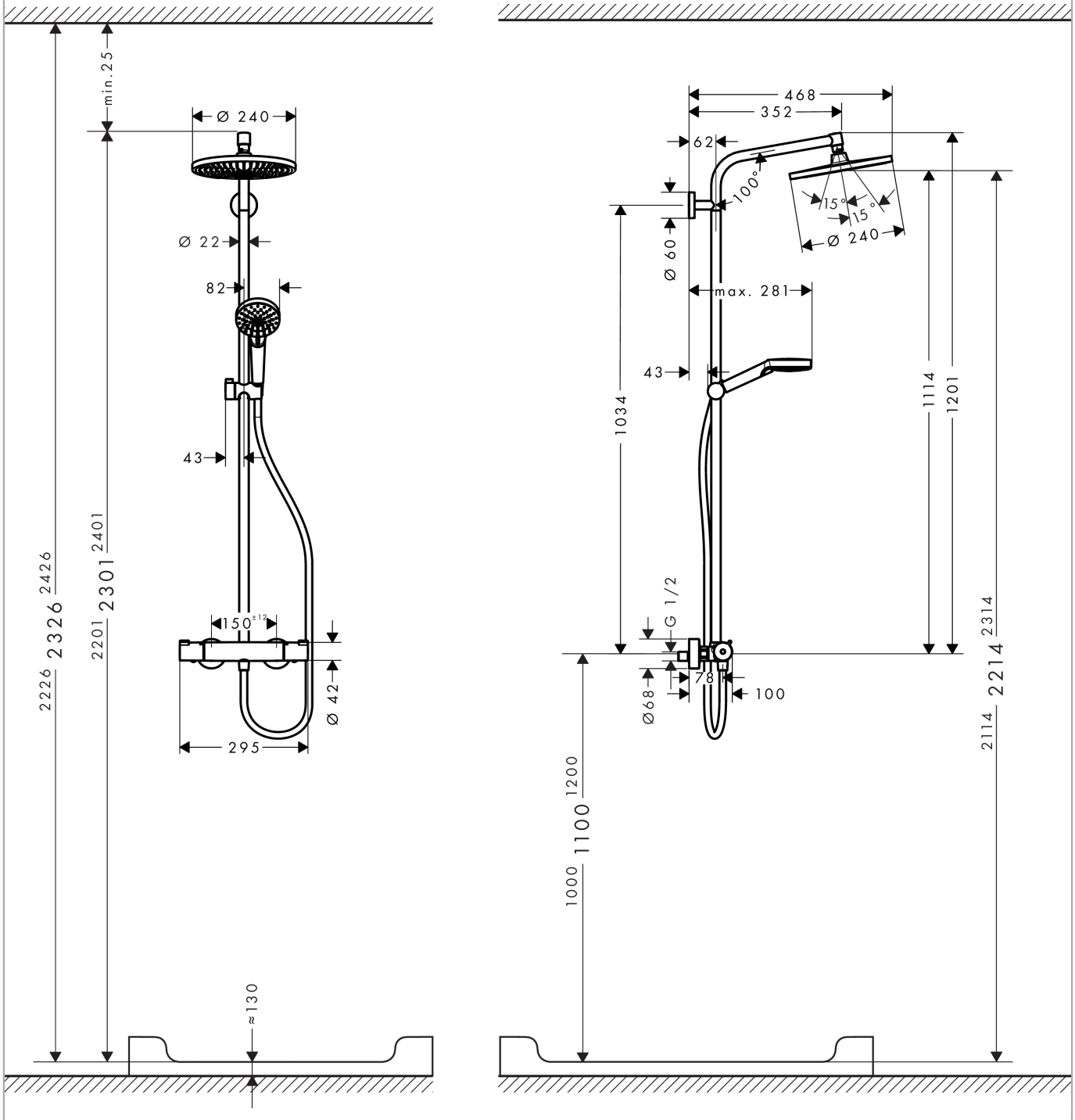
Einbaubeispiel