Croma
Showerpipe 220 1jet EcoSmart mit Thermostat
Oberflächen: **chrom** Artikelnummer: **27188000**

Beschreibung

Merkmale

- Kopfbrause Croma 220
- Brausekopfgröße: 220 mm
- Kopfbrause im Winkel verstellbar
- Strahlart: RainAir
- Durchflussmenge RainAir Strahl (bei 3 bar): 9 l/min
- Betriebsdruck: min. 1,5 bar/max. 10 bar
- Brausearmlänge: 400 mm
- schwenkbarer Brausearm
- Thermostat Ecostat Comfort
- Sicherheitssperre bei 40° C
- einstellbare Heißwasserbegrenzung
- Verbraucheransteuerung durch Drehen
- Montageart: Aufputzinstallation
- Anschlussgröße DN15
- Anschlussgewinde G ½
- Stichmaß 150 ± 12 mm
- höhenverstellbare Handbrausehalterung
- für Durchlauferhitzer mit einer Leistung von 18 kW geeignet
- PA-IX 19990/IBO

Technologie

Produktabbildung

Maßzeichnung

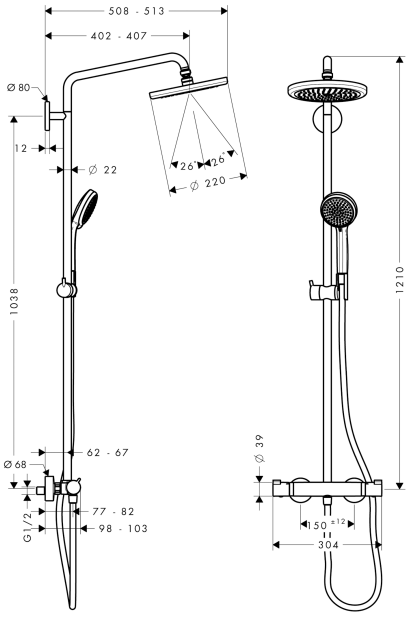

Croma
Showerpipe 220 1jet EcoSmart mit Thermostat
Oberflächen: **chrom** Artikelnummer: **27188000**

Durchflussdiagramm

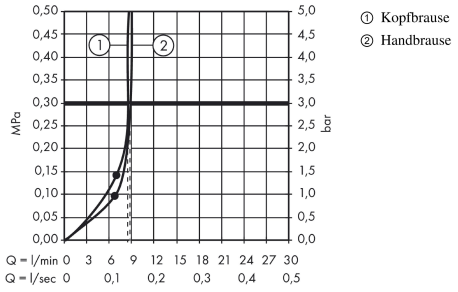

Croma
Showerpipe 220 1jet EcoSmart mit Thermostat
Oberflächen: **chrom** Artikelnummer: **27188000**
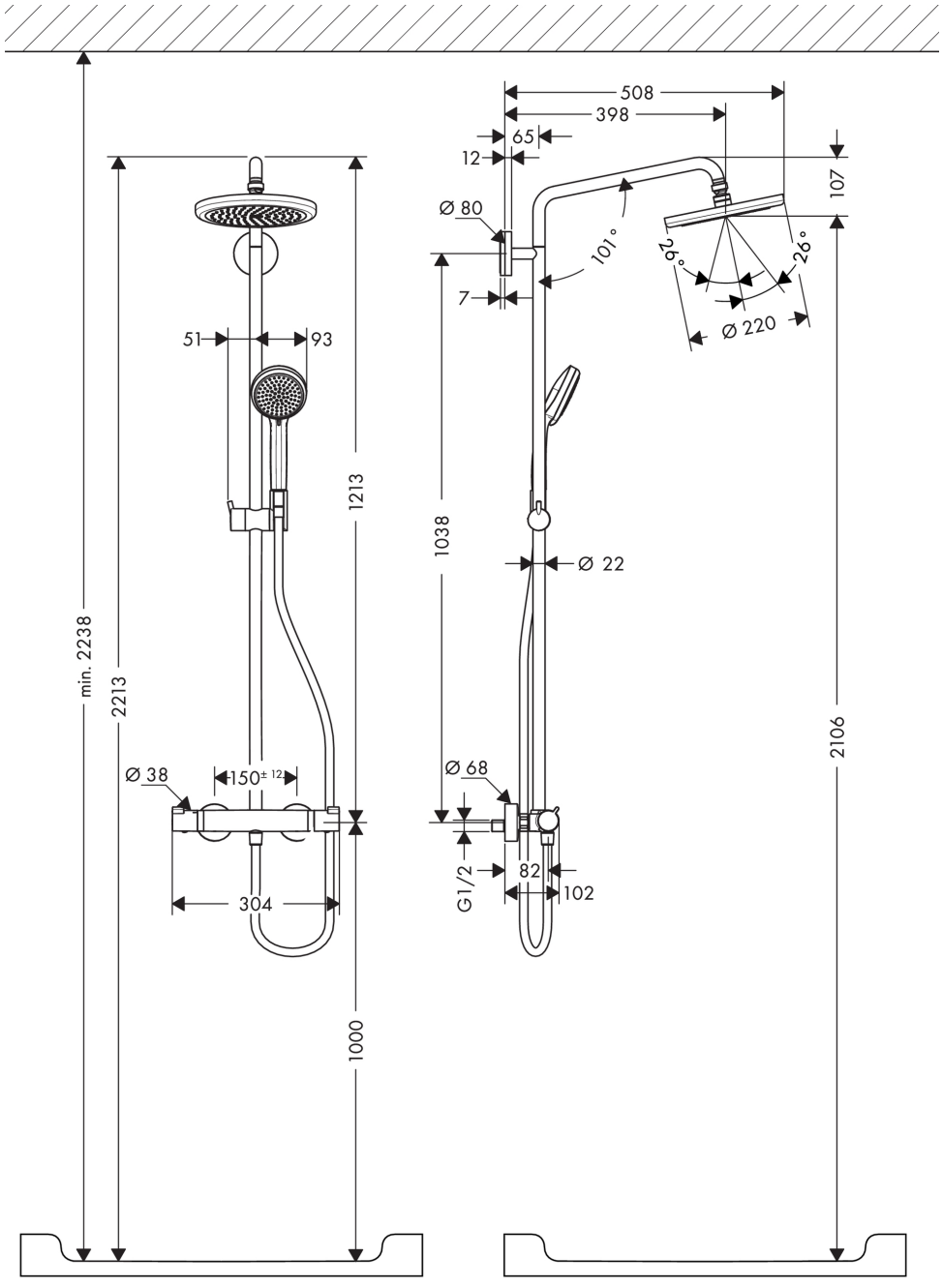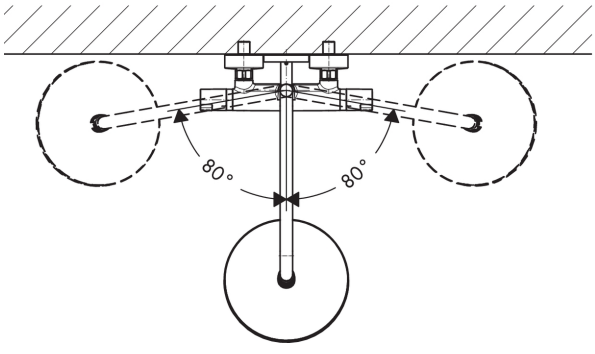
Einbaubeispiel