Raindance S
Showerpipe 300 1jet mit Thermostat
Oberflächen: **chrom** Artikelnummer: **27114000**

Beschreibung

Merkmale

- maximale Durchflussmenge (bei 3 bar): 16 l/min
- Kopfbrause Raindance S 300 Air
- Brausekopfgröße: 300 mm
- Strahlart: RainAir
- Betriebsdruck: min. 2 bar/max. 10 bar
- vollverchromte Strahlscheibe
- Brausearmlänge: 460 mm
- schwenkbarer Brausearm
- Thermostat Ecostat Comfort
- Sicherheitssperre bei 40° C
- einstellbare Heißwasserbegrenzung
- Verbraucheransteuerung durch Drehen
- Montageart: Aufputzinstallation
- Anschlussgröße DN15
- Anschlussgewinde G ½
- Stichmaß 150 ± 12 mm
- höhenverstellbare Handbrausehalterung
- für Durchlauferhitzer mit einer Leistung von 18 kW geeignet
- PA-IX 19989/IBO

Technologie

Produktabbildung

Maßzeichnung

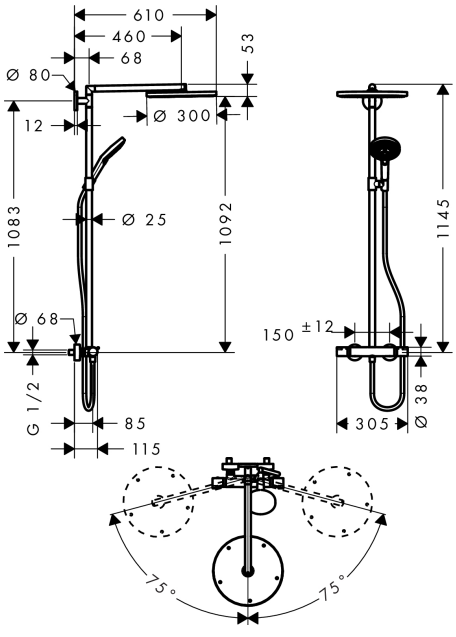

Raindance S
Showerpipe 300 1jet mit Thermostat
Oberflächen: **chrom** Artikelnummer: **27114000**

Durchflussdiagramm

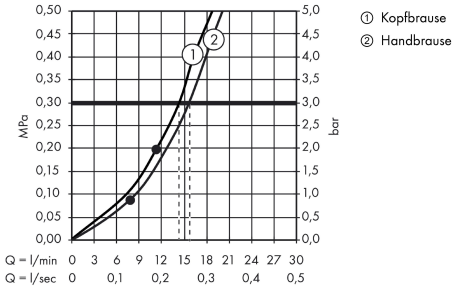

Raindance S
Showerpipe 300 1jet mit Thermostat
Oberflächen: **chrom** Artikelnummer: **27114000**
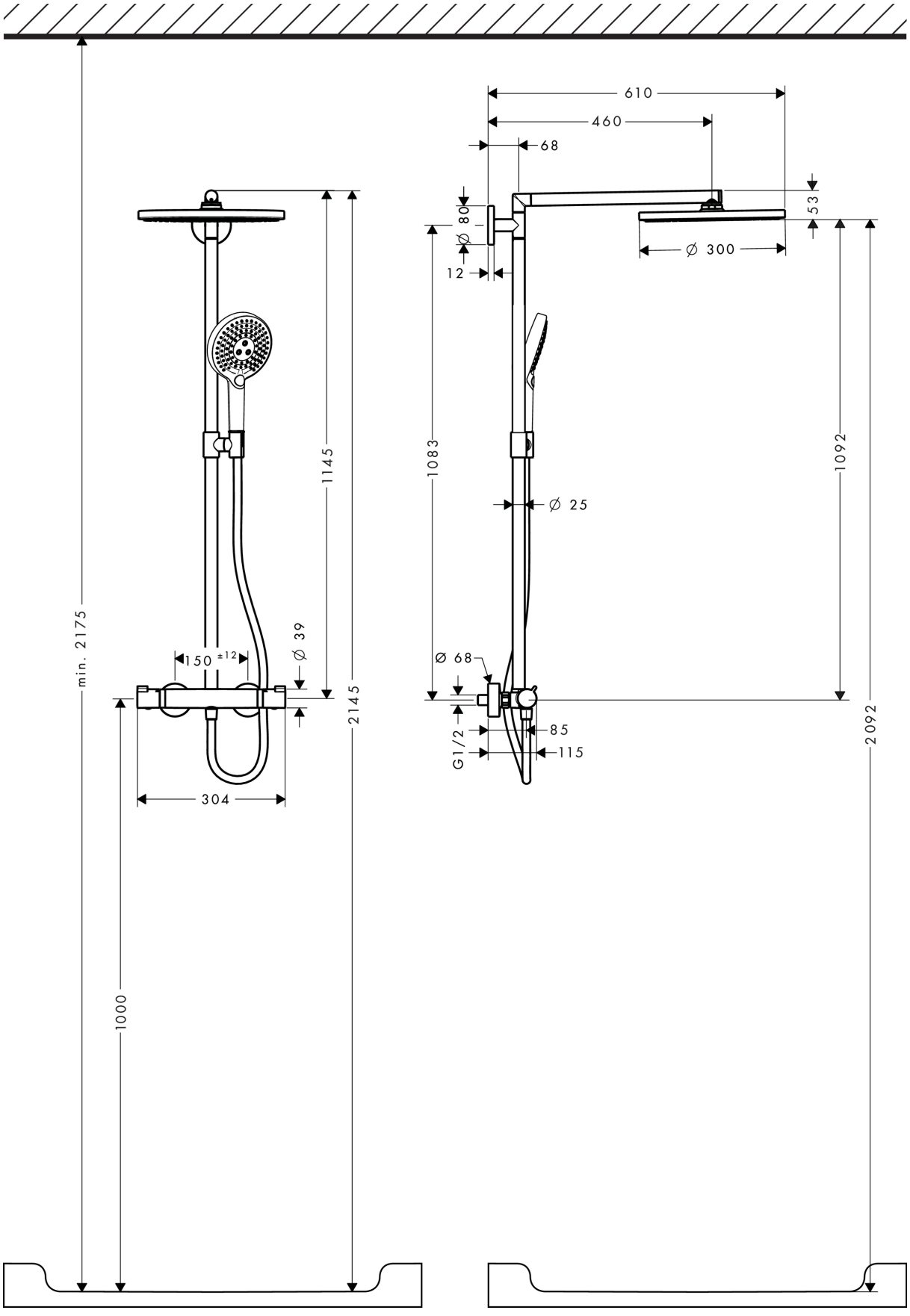
Einbaubeispiel