Croma 100
Brausesystem Aufputz Vario EcoSmart mit Ecostat Comfort Thermostat und Brausestange 65 cm
Oberflächen: **chrom** Artikelnummer: **27032000**

Beschreibung

Merkmale

- Strahlart: Normalstrahl, Rain, Massagestrahl, Shampoostrahl
- Strahlartenumstellung durch drehbare Strahlscheibe
- brauseseitiger Drehwirbel gegen lästiges Verdrehen des Brauseschlauches
- Neigungswinkel um 90° verstellbar, Schieber schwenkt nach links und rechts sowie oben und unten
- maximale Durchflussmenge (bei 3 bar): 9 l/min

Technologie

Produktabbildung

Maßzeichnung

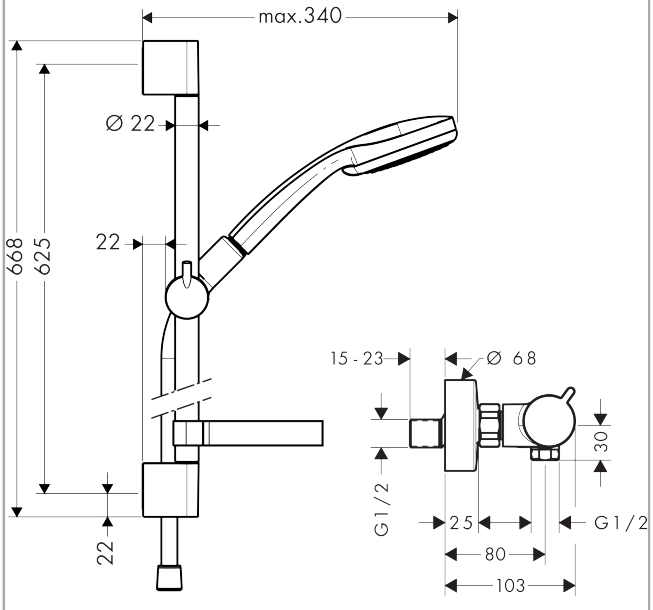

Durchflussdiagramm

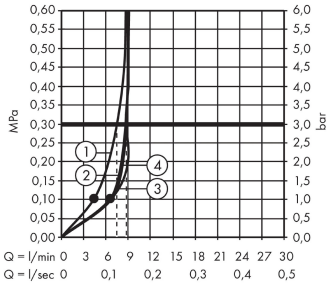

① Massage
② Shampoo
③ Normal
④ Rain

Die Verbrauchswerte wurden praxisnah mit den dazugehörigen Armaturen (Thermostat/ Mischer/Unterputzventil) gemessen.

Croma 100
Brausesystem Aufputz Vario EcoSmart mit Ecostat Comfort Thermostat und Brausestange 65 cm
Oberflächen: **chrom** Artikelnummer: **27032000**
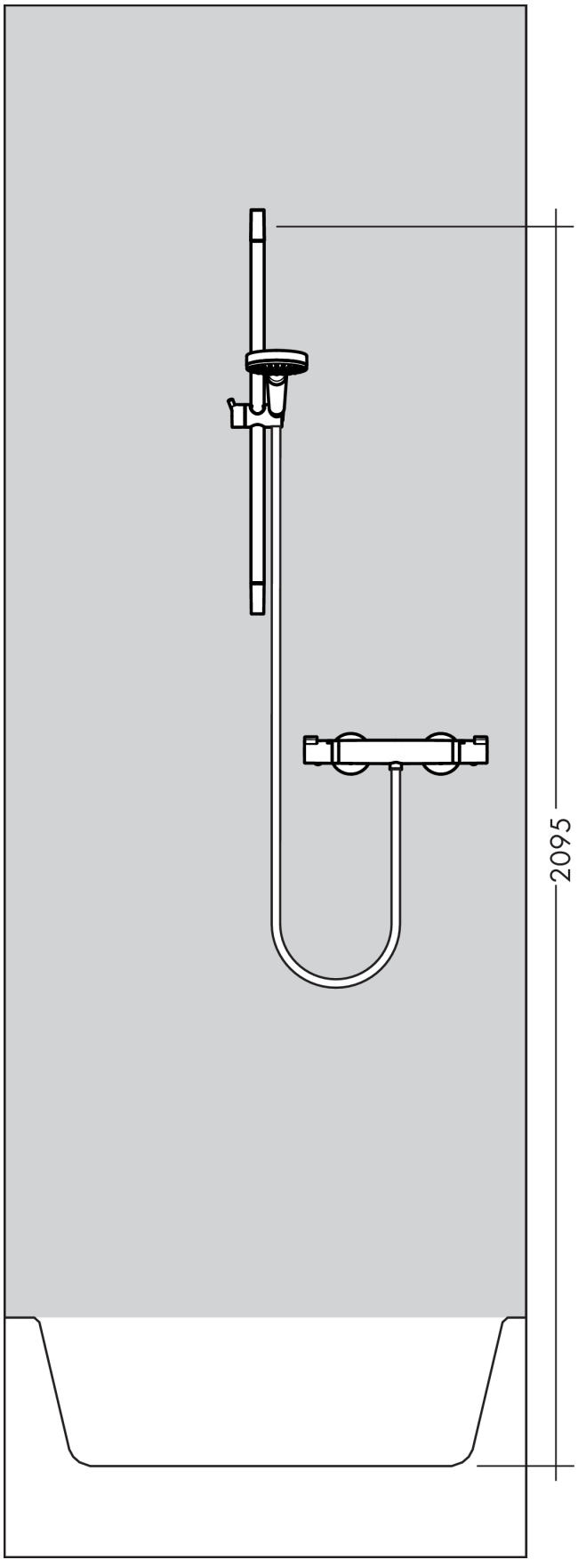
Einbaubeispiel