Croma Select S
Brausesystem Aufputz Vario mit Ecostat Comfort Thermostat und Brausestange 65 cm
Oberflächen: **weiß/chrom** Artikelnummer: **27013400**

Beschreibung

Merkmale

- Strahlart: Rain, TurboRain, IntenseRain
- komfortable Strahlartenumstellung durch Select-Taste
- brauseseitiger Drehwirbel gegen lästiges Verdrehen des Brauseschlauches
- um 45° verstellbarer Neigungswinkel des Schiebers
- maximale Durchflussmenge (bei 3 bar): 15 l/min

Technologie

Produktabbildung

Maßzeichnung

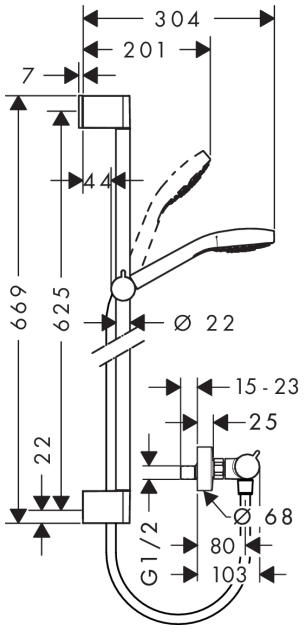

Durchflussdiagramm

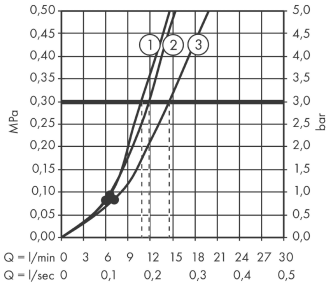

① TurboRain
② IntenseRain
③ Rain

Die Verbrauchswerte wurden praxisnah mit den dazugehörigen Armaturen (Thermostat/Mischer/Unterputzventil) gemessen.

UNIDOMO®

Ihr Online-Fachhändler für: hansgrohe

- Kostenlose und individuelle Beratung
- Hochwertige Produkte
- Kostenloser und schneller Versand
- TOP Bewertungen
- Exzelenter Kundenservice
- Über 20 Jahre Erfahrung

E-Mail: info@unidomo.de | Tel.: 04621 - 30 60 89 0 | www.unidomo.de

uniDomo GmbH & Co. KG • Thorshammer 12 • 24866 Busdorf • UstIdNr. DE257133895 • Geschäftsführer: Rainer Nau, Sven Klinker

Croma Select S
Brausesystem Aufputz Vario mit Ecostat Comfort Thermostat und Brausestange 65 cm
Oberflächen: **weiß/chrom** Artikelnummer: **27013400**
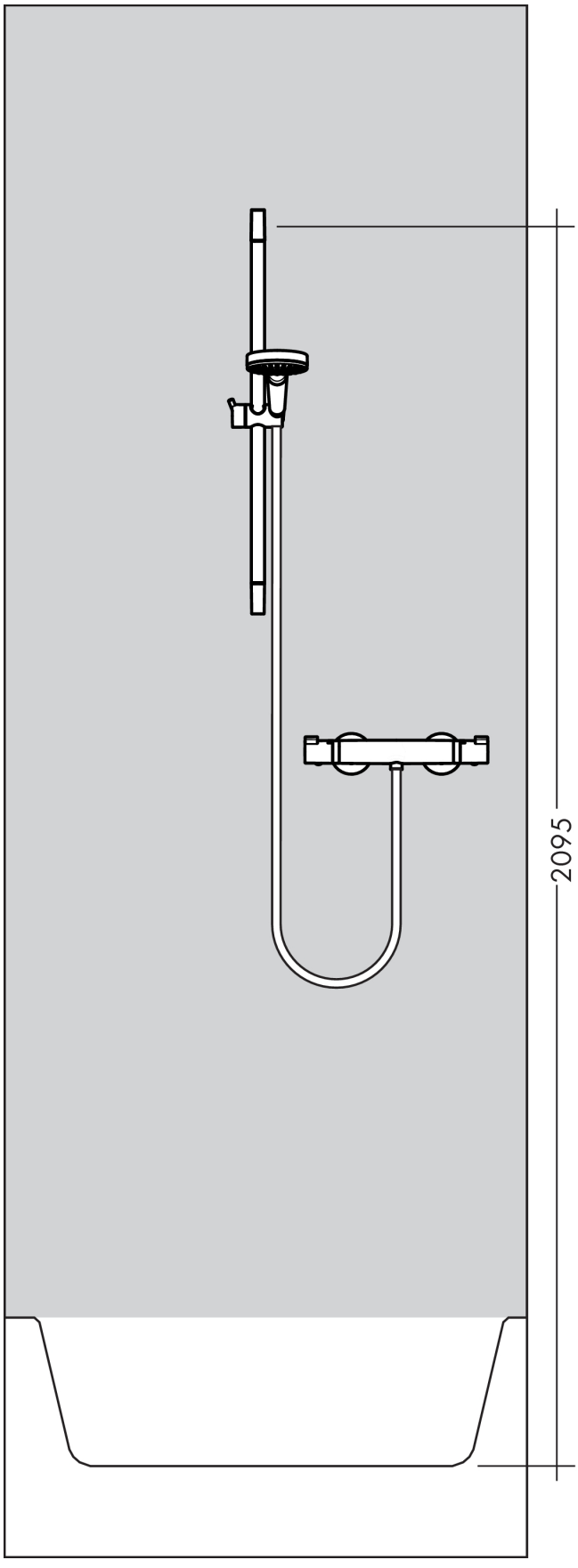
Einbaubeispiel