Crometta 100
Handbrause 1jet
Oberflächen: **weiß/chrom** Artikelnummer: **26825400**

Beschreibung

Merkmale

- Brausekopfgröße: 100 mm
- Strahlart: Rain
- maximale Durchflussmenge (bei 3 bar): 16 l/min
- mit innenliegender Wasserführung
- ausspülbares Schmutzfangsieb
- Anschlussgewinde G ½
- Anschlussgröße: DN15
- für Durchlauferhitzer geeignet
- P-IX 28714/IB

Technologie

Produktabbildung

Maßzeichnung

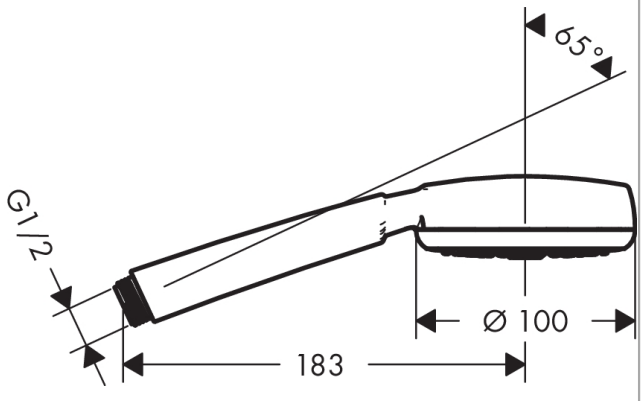

Durchflussdiagramm

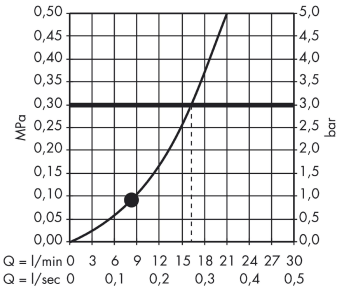

Die Verbrauchswerte wurden praxisnah mit den dazugehörigen Armaturen (Thermostat/Mischer/Unterputzventil) gemessen.

UNIDOMO®

Ihr Online-Fachhändler für: hansgrohe

- Kostenlose und individuelle Beratung
- Hochwertige Produkte
- Kostenloser und schneller Versand
- TOP Bewertungen
- Exzelenter Kundenservice
- Über 20 Jahre Erfahrung

E-Mail: info@unidomo.de | Tel.: 04621 - 30 60 89 0 | www.unidomo.de

uniDomo GmbH & Co. KG • Thorshammer 12 • 24866 Busdorf • UstIdNr. DE257133895 • Geschäftsführer: Rainer Nau, Sven Klinker