Raindance Select S
Brauseset 150 3jet mit Brausestange 90 cm
Oberflächen: **chrom** Artikelnummer: **26626000**

Beschreibung

Merkmale

- Strahlart: RainAir, CaresseAir, Mix
- komfortable Strahlartenumstellung durch Select-Taste
- Brausekopfgröße: 150 mm
- brauseseitiger Drehwirbel gegen lästiges Verdrehen des Brauseschlauches
- Neigungswinkel um 90° verstellbar, Schieber schwenkt nach links und rechts sowie oben und unten
- maximale Durchflussmenge (bei 3 bar): 16 l/min

Technologie

Produktabbildung

Maßzeichnung

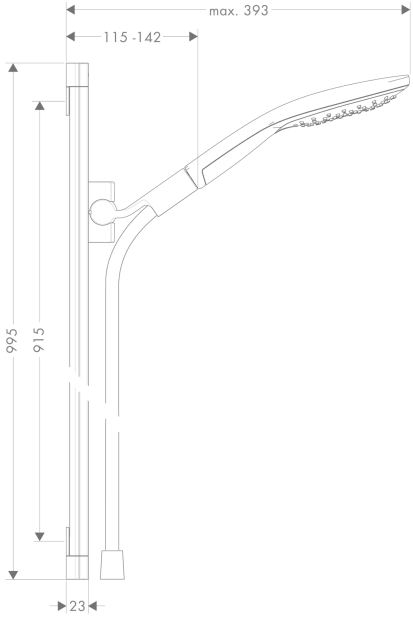

Durchflussdiagramm

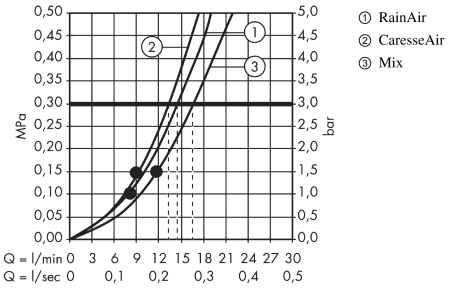

Die Verbrauchswerte wurden praxisnah mit den dazugehörigen Armaturen (Thermostat/Mischer/Unterputzventil) gemessen.

Raindance Select S
Brauseset 150 3jet mit Brausestange 90 cm
Oberflächen: **chrom** Artikelnummer: **26626000**
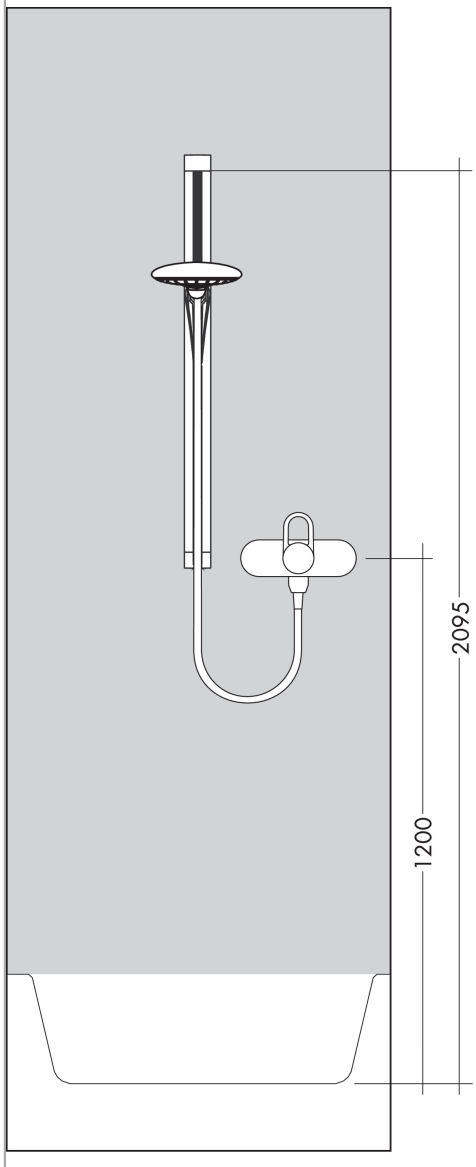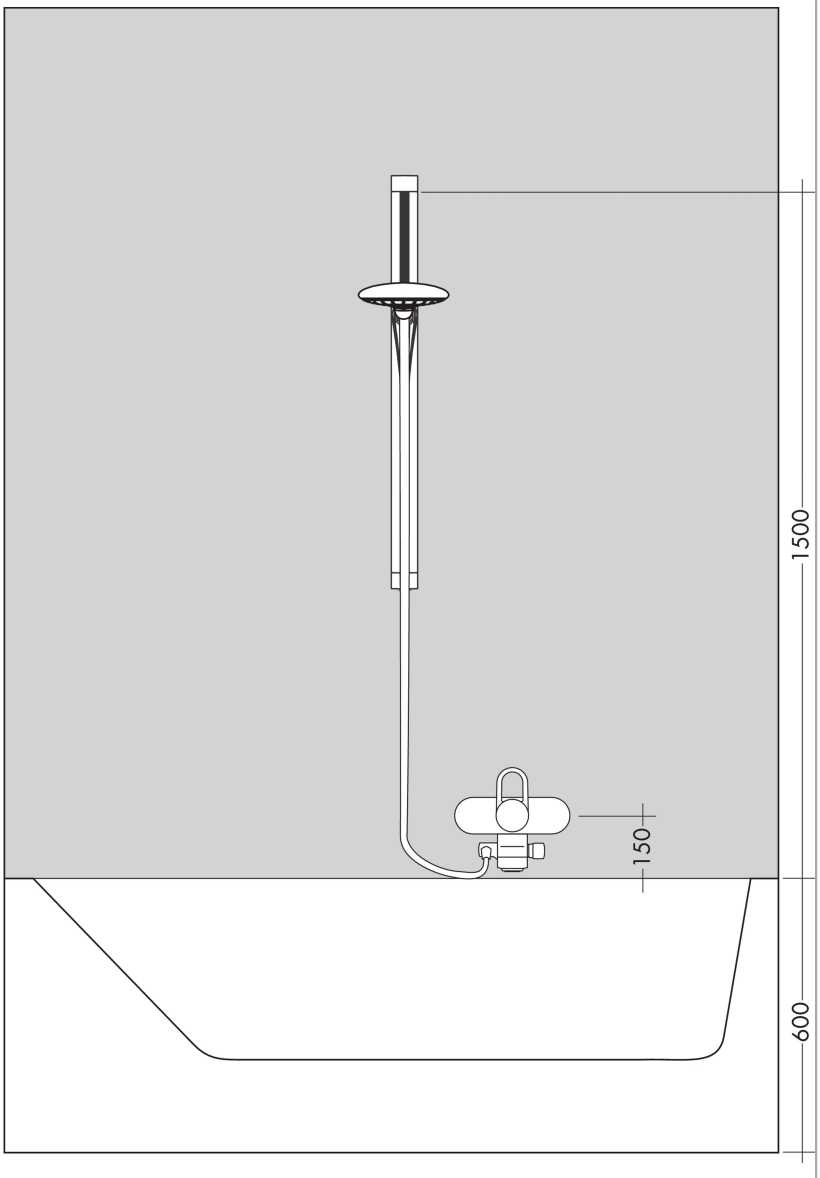
Einbaubeispiel