Croma Select S
Brauseset 1jet mit Brausestange 90 cm
Oberflächen: **weiß/chrom** Artikelnummer: **26574400**

Beschreibung

Merkmale

- Strahlart: Rain
- Brausekopfgröße: 110 mm
- brauseseitiger Drehwirbel gegen lästiges Verdrehen des Brauseschlauches
- um 45° verstellbarer Neigungswinkel des Schiebers
- maximale Durchflussmenge (bei 3 bar): 16 l/min
- verchromte Wandstütze aus Kunststoff

Technologie

Produktabbildung

Maßzeichnung

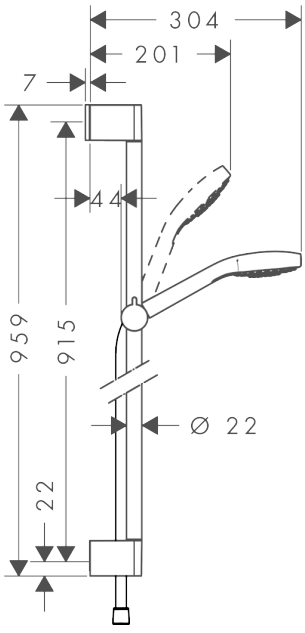

Durchflussdiagramm

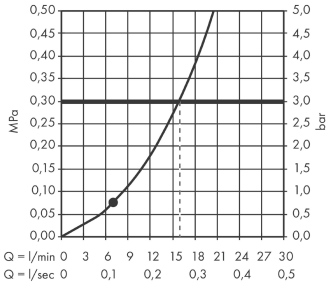

Die Verbrauchswerte wurden praxisnah mit den dazugehörigen Armaturen (Thermostat/ Mischer/Unterputzventil) gemessen.

Croma Select S
Brauseset 1jet mit Brausestange 90 cm
Oberflächen: **weiß/chrom** Artikelnummer: **26574400**
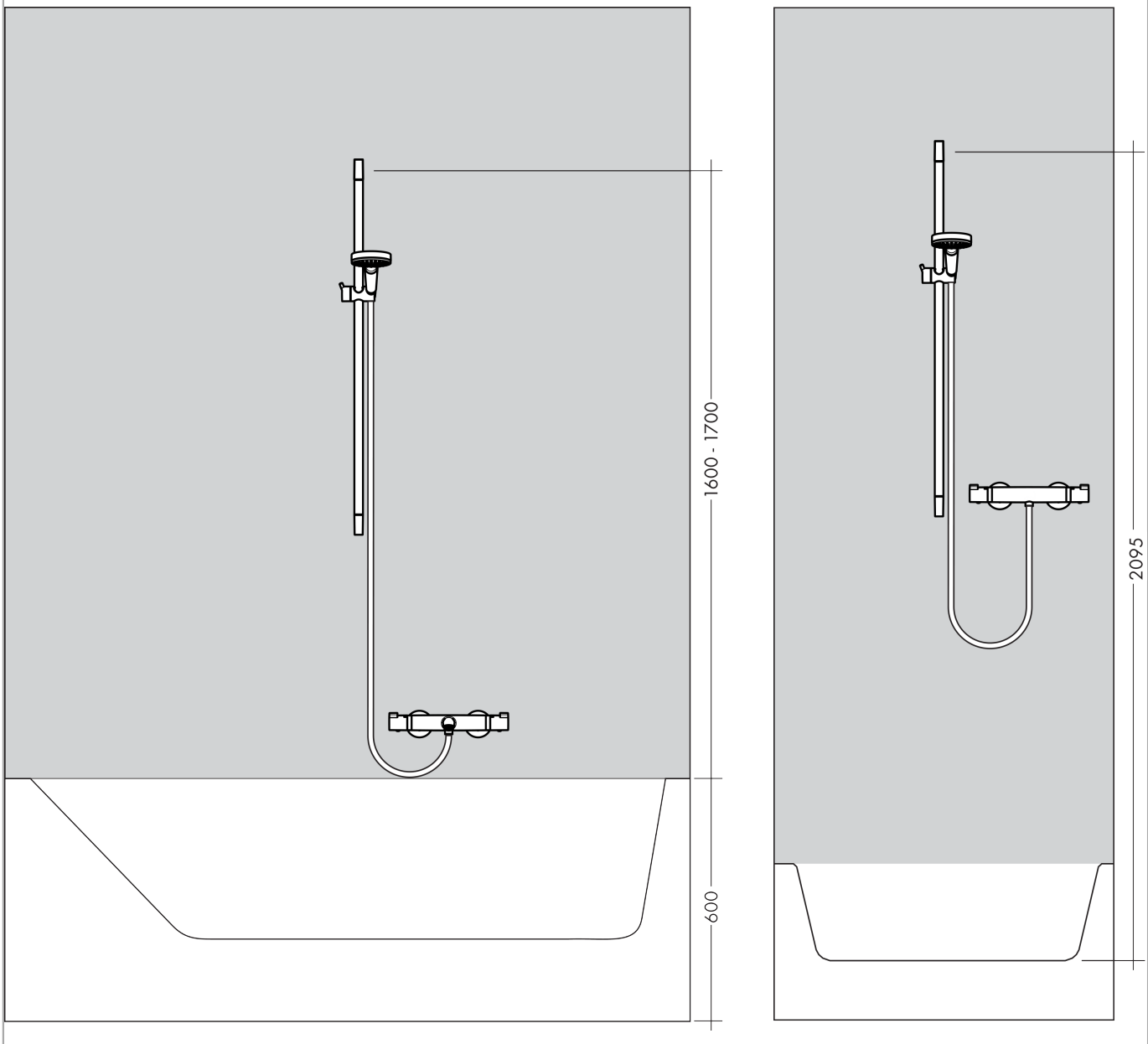
Einbaubeispiel