Croma
Kopfbrause 220 1jet
Oberflächen: **chrom** Artikelnummer: **26464000**

Beschreibung

Merkmale

- Brausekopfgröße: 220 mm
- Kopfbrause im Winkel verstellbar
- Strahlart: RainAir
- Durchflussmenge RainAir Strahl (bei 3 bar): 19 l/min
- vollverchromte Strahlscheibe
- Material Strahlscheibe: Metall
- Strahlscheibe zur Reinigung abnehmbar
- Montage: Decke oder Wand
- Anschlussgewinde G ½
- Anschlussgröße: DN15

Technologie

Produktabbildung

Maßzeichnung

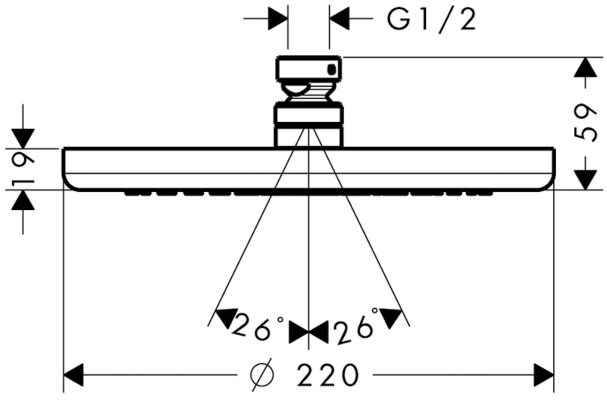

Durchflussdiagramm

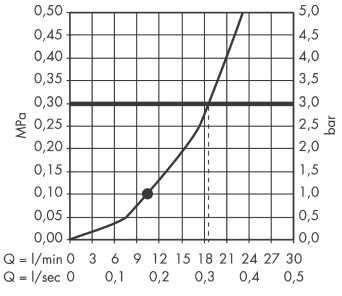

Die Verbrauchswerte wurden praxisnah mit den dazugehörigen Armaturen (Thermostat/Mischer/Unterputzventil) gemessen.