Secuflex Wannenrand-Set mit Handbrause
Oberflächen: **chrom** Artikelnummer: **19418000**

Beschreibung

Merkmale

- Wannenrand-Brausenhalter
- Secuflex Schlauchgarnitur
- Secubox
- Secuflex Schlauchbremse
- Schlauchdurchführung
- passend für Wannen- oder Fliesenrandmontage (keine Montageplatte lieferbar
- Bohrung Wanne: Ø 50 mm
- Anschlussgröße: DN15
- maximale Ausziehlänge Handbrause 1,10 m

Produktabbildung
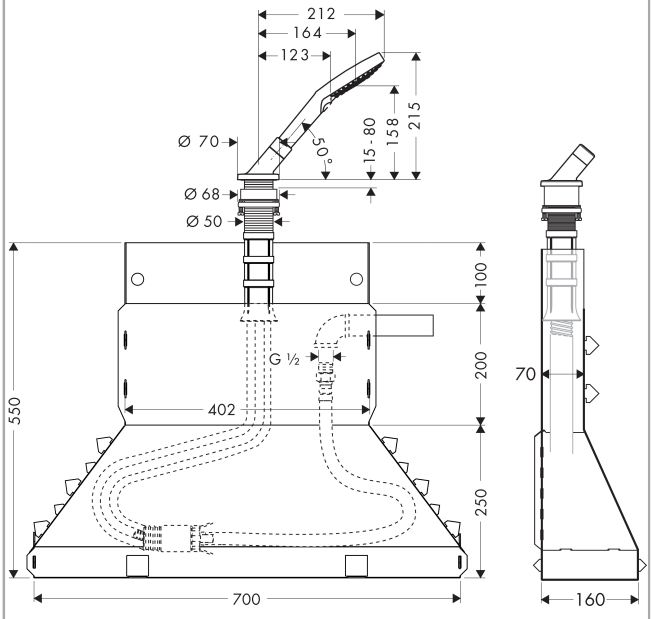
Maßzeichnung