AXOR Montreux
Abstellventil Unterputz mit Hebelgriff
Oberflächen: **chrom** Artikelnummer: **16872000**

Beschreibung

Merkmale

- Anschlussart: DN15/DN20
- Lieferumfang: Griff, Hülse, Metallrosette

Produktabbildung

Maßzeichnung

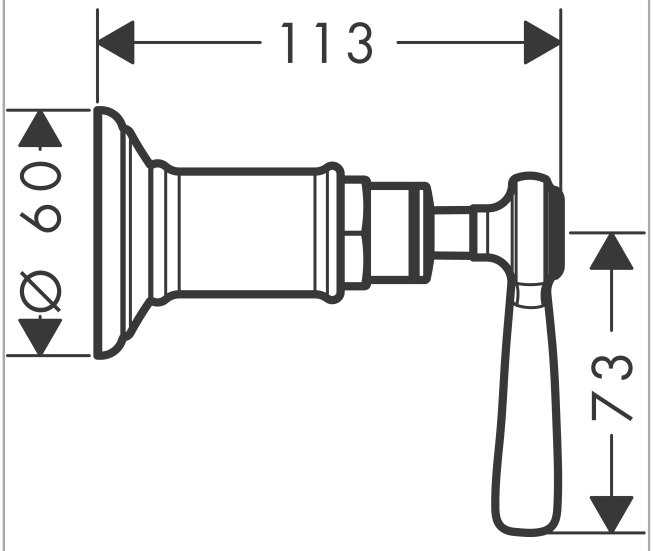

UNIDOMO®

Ihr Online-Fachhändler für: hansgrohe

- Kostenlose und individuelle Beratung
- Hochwertige Produkte
- Kostenloser und schneller Versand
- TOP Bewertungen
- Exzelenter Kundenservice
- Über 20 Jahre Erfahrung

E-Mail: info@unidomo.de | Tel.: 04621 - 30 60 89 0 | www.unidomo.de

uniDomo GmbH & Co. KG • Thorshammer 12 • 24866 Busdorf • UstIdNr. DE257133895 • Geschäftsführer: Rainer Nau, Sven Klinker