PuraVida
Einhebel-Waschtischmischer Unterputz für Wandmontage mit Auslauf 22,5 cm
Oberflächen: **chrom** Artikelnummer: **15085000**

Beschreibung

Merkmale

- Griff rechts oder links positionierbar
- Ausladung 225 mm
- Laminarstrahl
- Durchflussmenge: 5 l/min
- einstellbarer Strahlformer
- Joystick-Keramikmischsystem
- unverschließbares Siebventil
- für Durchlauferhitzer geeignet
- Anschlussart: Grundkörper
- Anschlussgröße: DN15
- P-IX 18117/IO

Technologie

Eco Smart

Quick Clean

Produktabbildung

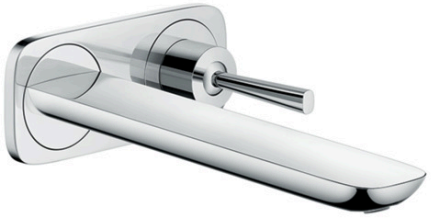

Maßzeichnung

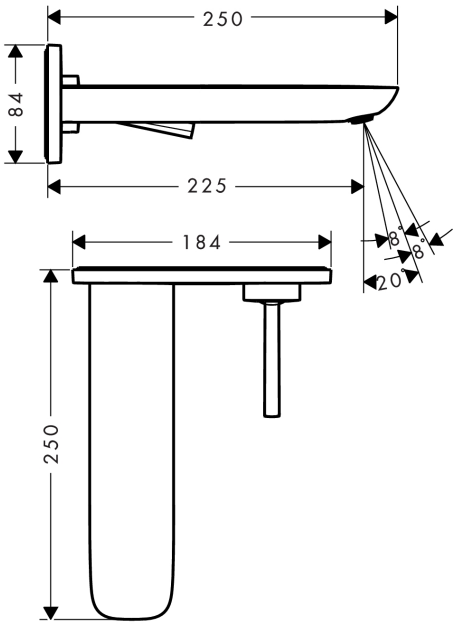

Durchflussdiagramm

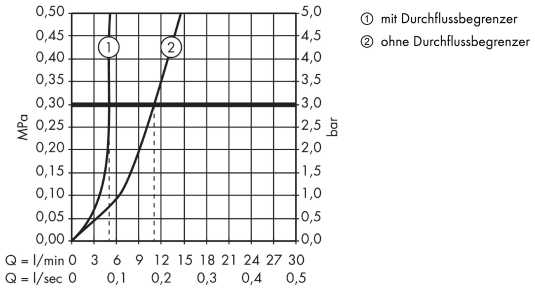

PuraVida
Einhebel-Waschtischmischer Unterputz für Wandmontage mit Auslauf 22,5 cm
Oberflächen: **chrom** Artikelnummer: **15085000**
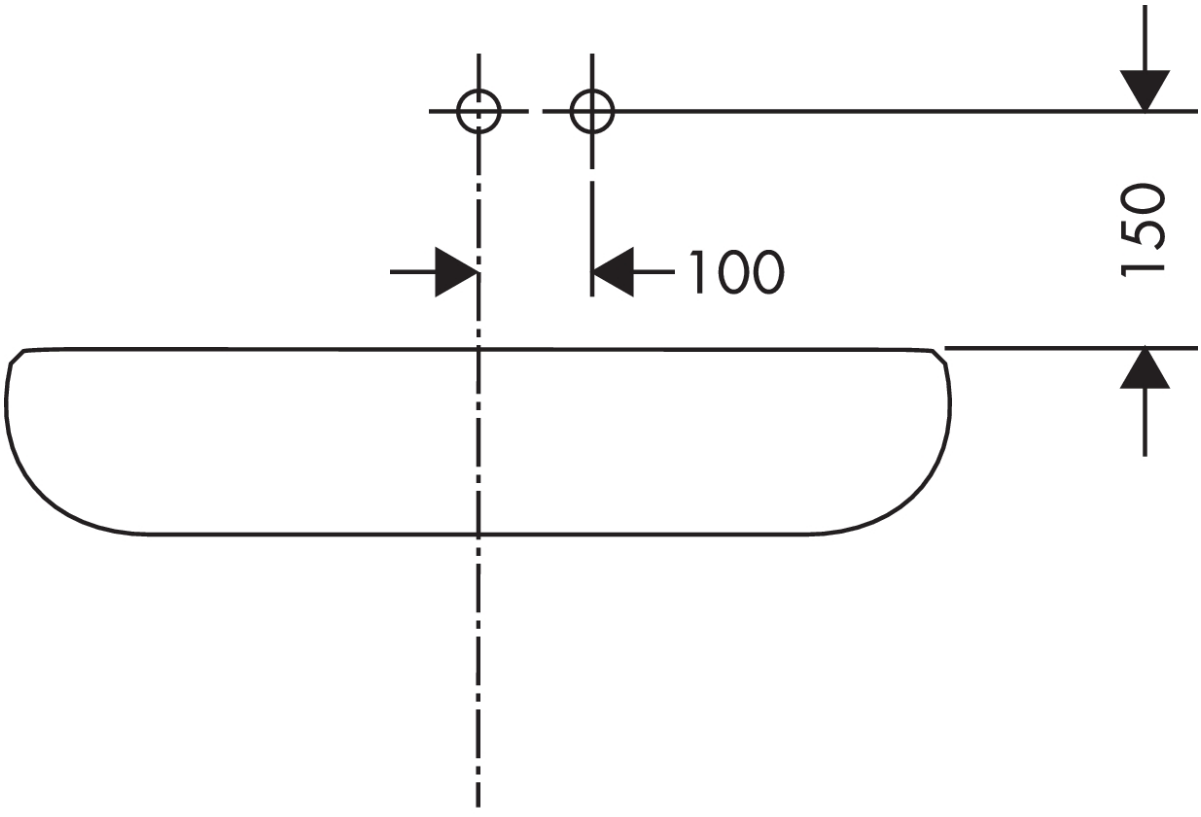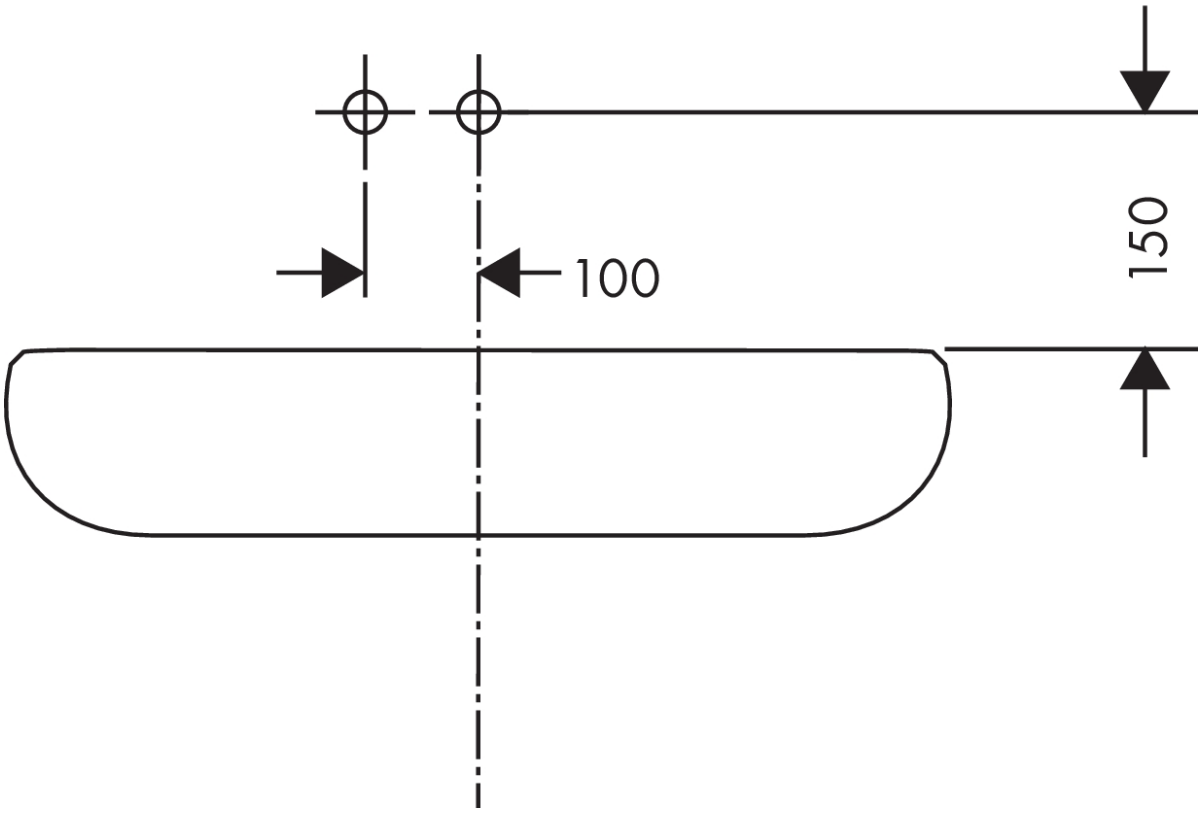
Einbaubeispiel