**PuraVida**
**Einhebel-Waschtischmischer 110 mit Zugstangen-Ablaufgarnitur**
Oberflächen: **weiß/chrom** Artikelnummer: **15074400**

## Beschreibung

**Merkmale**

- ComfortZone 110
- Ausladung 113 mm
- Laminarstrahl
- Durchflussmenge: 5 l/min
- einstellbarer Strahlformer
- Joystick-Keramikmischsystem
- Zugstangen-Ablaufgarnitur G 1¼
- für Durchlauferhitzer geeignet
- Anschlussart: G ⅜ Anschlussschläuche
- Anschlussgröße: DN15
- P-IX 19313/IO

## Technologie

Eco Smart · Quick Clean · Comfort Zone

## Designpreise

iF product design award 2009

## Produktabbildung

## Maßzeichnung

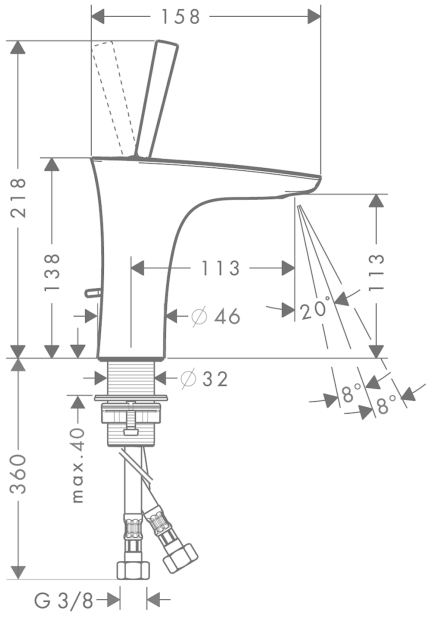

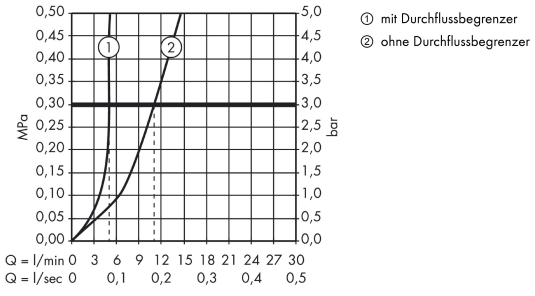
## Durchflussdiagramm