Metris
Einhebel-Küchenmischer 320 für Vorfenstermontage
Oberflächen: **chrom** Artikelnummer: **14823000**

Beschreibung

Merkmale

- ComfortZone 320
- Schwenkbereich einstellbar in 3 Stufen auf 110°, 150° oder 360°
- Vorfenstermontage, umlegbar, Sockelhöhe 57 mm
- Laminarstrahl
- Anschlussgröße: DN15
- Durchflussmenge 15 l/min
- Keramikmischsystem
- Anschlussart: G ⅜ Anschlussschläuche
- für Durchlauferhitzer geeignet
- deutlich reduziertes Spritzverhalten durch sanften Start des Wasserstrahls
- DVGW NW-6506CO0509
- P-IX 28072/IA

Technologie

Produktabbildung

Maßzeichnung

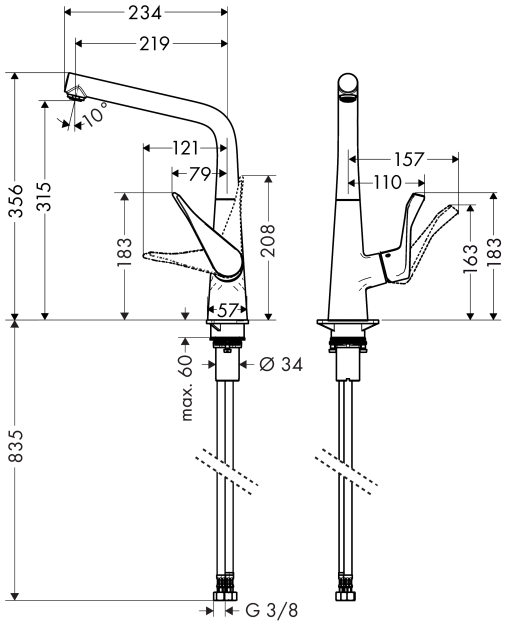

Metris
Einhebel-Küchenmischer 320 für Vorfenstermontage
Oberflächen: **chrom** Artikelnummer: **14823000**
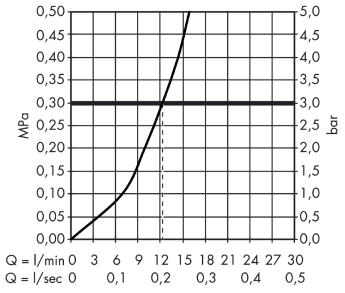
Durchflussdiagramm