M41
M411-H280 1-grebs køkkenarmatur 280
Overflader : **krom** Art.Nr.: **73881000**

Beskrivelse

Kendetegn

- ComfortZone 280
- L-udløb
- svingningsområde kan justeres i 3 trin på 110°, 150° eller 360°
- greb til montering til højre eller venstre
- normalstråle
- gennemstrømsmængde 12 l/min
- keramisk kartusche
- G ⅜-tilslutningsslanger
- armaturhul Ø 35 mm kræves
- STA 1375

Produktdetaljer

Pris ekskl. moms	2.020,00 DKK
Pris inkl. moms *	2.525,00 DKK

Teknologi

Produktbillede

Måltegning

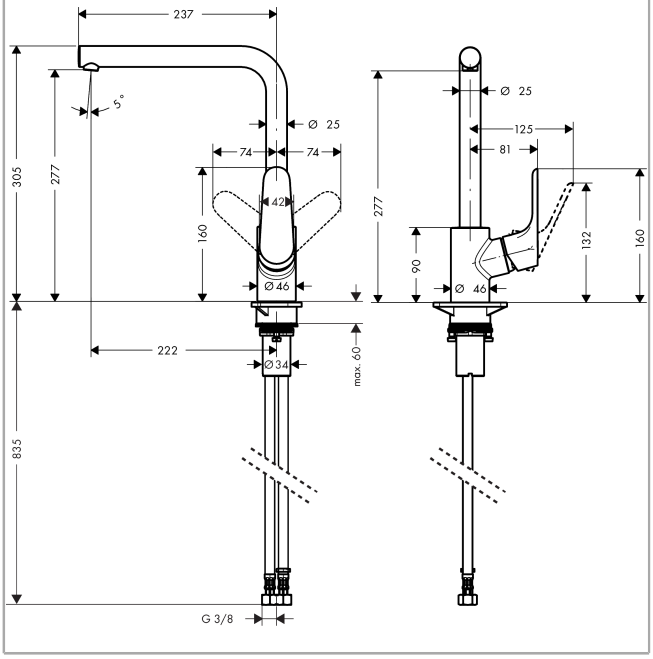
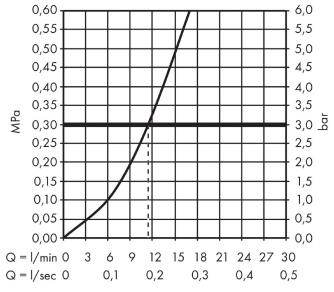
Gennemløbsdiagram