Talis E
1-grebs brusearmatur til indbygning
Overflader : **krom** Art.Nr.: **71765000**

Beskrivelse

Kendetegn

- tilslutningstype: indbygningsdel
- keramisk kartusche
- mulighed for temperaturbegrænsning
- inklusive: roset, greb, hylster, funktionsblok
- ETA VA 1.42/18751
- STA 1392

Produktdetaljer

VVS-nr.	727336104
Pris ekskl. moms	1.214,00 DKK
Pris inkl. moms *	1.517,50 DKK

Produktbillede

Måltegning

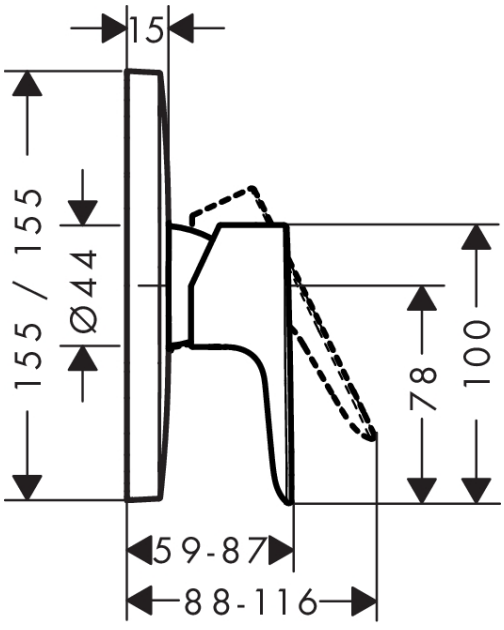
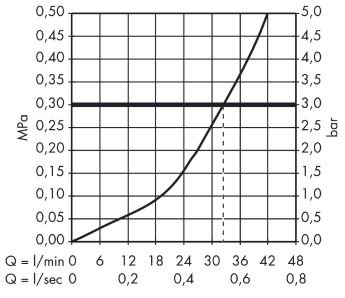
Gennemløbsdiagram