AXOR Uno
3-huls håndvaskarmatur 200 med zero-greb, med løft-op bundventil
Overflader : **børstet nikkel** Art.Nr.: **45133820**

Beskrivelse

Kendetegn

- ComfortZone 200
- fremspring 183 mm
- laminarstråle
- gennemstrømsmængde: 5 l/min
- med keramiske ventiler varm/kold 90°
- inklusive: indbygnings- og kappesæt
- løft-op ventil G 1 1/4
- svingningsområde 110°

Produktdetaljer

Pris ekskl. moms	7.213,00 DKK
Pris inkl. moms *	9.016,25 DKK

Teknologi

Eco Smart

Comfort Zone

Produktbillede

Måltegning

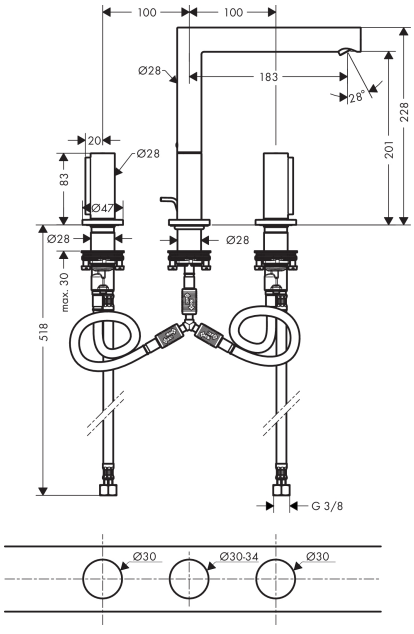

Gennemløbsdiagram

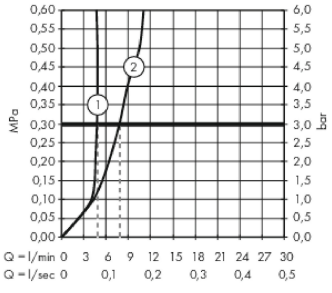

① With flow limiter
② Uden gjennomstrømningsbegrense