AXOR Uno
4-huls kararmatur til karkant, med bøjlegreb
Overflader : **poleret messing** Art.Nr.: **38445930**

Beskrivelse

Kendetegn

- tilslutningstype: indbygningsdel
- normalstråle og brusestråle
- gennemstrømsmængde: 22 l/min
- med keramiske ventiler varm/kold 90°
- maksimal udtrækningslængde håndbruser: 1,10 m
- bruserholder integreret
- inklusive: greb, roset, omskifter, kartud

Produktdetaljer

Pris ekskl. moms	11.791,00 DKK
Pris inkl. moms *	14.738,75 DKK

Teknologi

Produktbillede

Måltegning

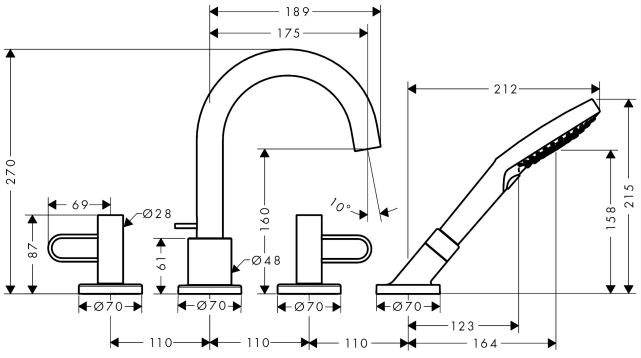
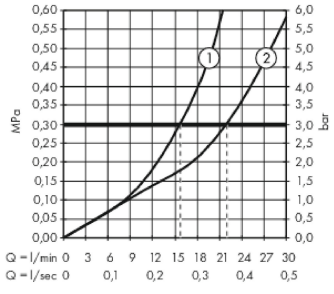
Gennemløbsdiagram