AXOR Uno
1-grebs håndvaskarmatur 190 med bøjlegreb, med siventil
Overflader : **krom** Art.Nr.: **38032000**

Beskrivelse

Kendetegn

- ComfortZone 190
- fremspring 201 mm
- normalstråle
- gennemstrømsmængde: 5 l/min
- keramisk kartusche
- mulighed for temperaturbegrænsning
- siventil, der ikke kan lukkes

Produktdetaljer

VVS-nr.	701335104
Pris ekskl. moms	3.469,00 DKK
Pris inkl. moms *	4.336,25 DKK

Teknologi

Air Power · Eco Smart · Quick Clean · Comfort Zone

Designpriser

GERMAN DESIGN AWARD WINNER 2018

Produktbillede

Måltegning

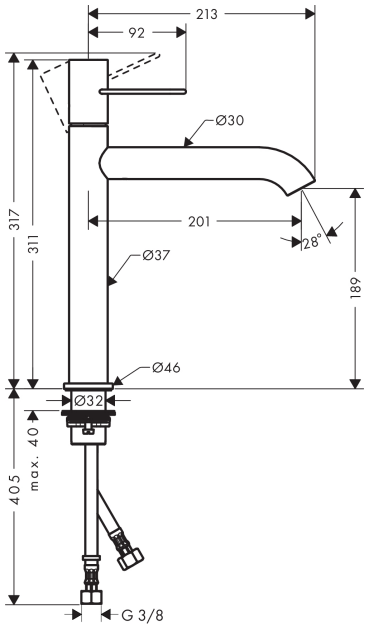

Gennemløbsdiagram

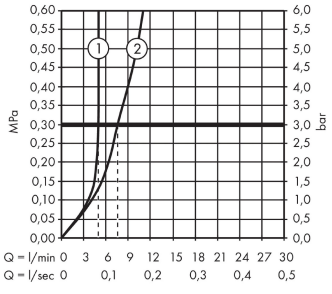

① With flow limiter
② Uden gjennomstrømningsbegrense