AXOR Citterio E
3-huls håndvaskarmatur 170 med rosetter
Overflader : **krom** Art.Nr.: **36108000**

Beskrivelse

Kendetegn

- ComfortZone 170
- fremspring 165 mm
- normalstråle
- gennemstrømsmængde: 5 l/min
- keramikventiler varm/kold 180°
- løft-op ventil G 1 1/4
- STA 1426

Produktdetaljer

VVS-nr.	702743104
Pris ekskl. moms	5.123,00 DKK
Pris inkl. moms *	6.403,75 DKK

Teknologi

Eco Smart

Comfort Zone

Designpriser

iF DESIGN AWARD 2015

reddot award 2015 winner

GERMAN DESIGN AWARD SPECIAL 2016

Produktbillede

Måltegning

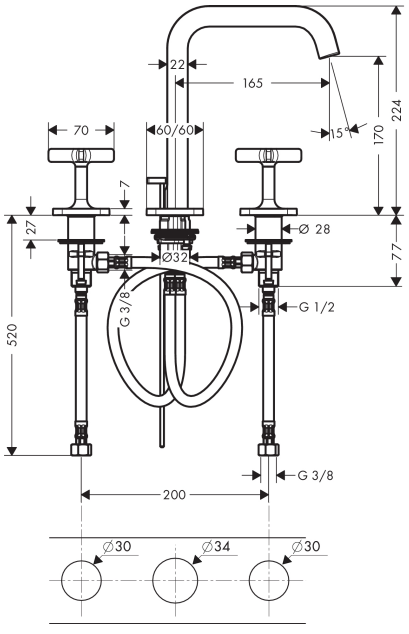
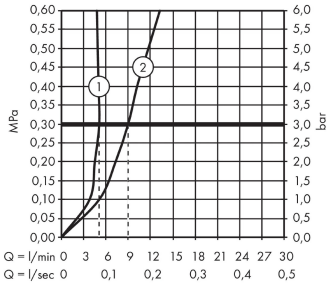
Gennemløbsdiagram