AXOR Citterio M
2-huls køkkenarmatur
Overflader : **krom** Art.Nr.: **34820000**

Beskrivelse

Kendetegn

- svingningsområde kan justeres i 3 trin på 110°, 150° eller 360°
- fleksibel placering af greb, 2 armaturhuller Ø 35 mm kræves
- normalstråle
- Quick-Connect-bruserslange
- gennemstrømsmængde 13 l/min
- keramisk kartusche
- G ⅜-tilslutningsslanger
- integreret kontraventil
- ETA VA 1.42/20145
- STA 1432

Produktdetaljer

VVS-nr.	706275104
Pris ekskl. moms	3.505,00 DKK
Pris inkl. moms *	4.381,25 DKK

Teknologi

Air Power

Quick Clean

Designpriser

Focus Open Gold 2012

German Design Award NOMINEE

Produktbillede

Måltegning

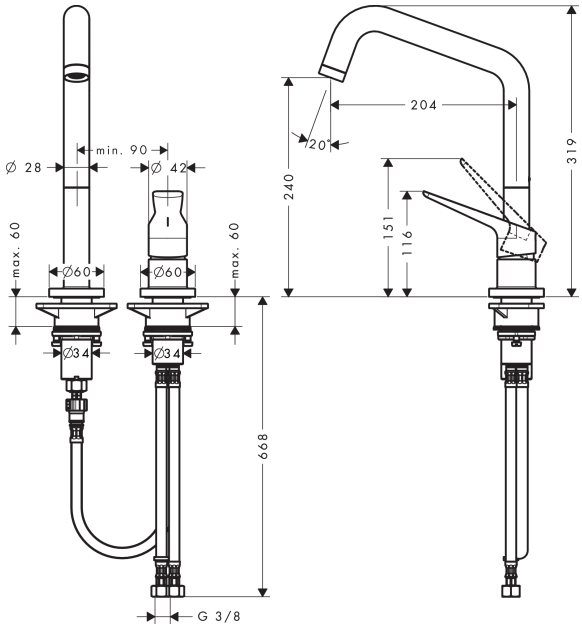
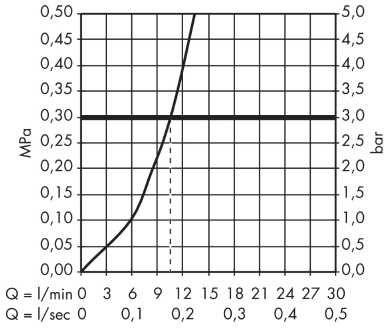
Gennemløbsdiagram