AXOR Citterio M
3-huls håndvaskarmatur 160 med vingegreb
Overflader : **krom** Art.Nr.: **34133000**

Beskrivelse

Kendetegn

- ComfortZone 160
- fremspring 135 mm
- laminarstråle
- gennemstrømsmængde: 5 l/min
- med keramiske ventiler varm/kold 90°
- løft-op ventil G 1 1/4
- STA 1426

Produktdetaljer

VVS-nr.	702752104
Pris ekskl. moms	4.751,00 DKK
Pris inkl. moms *	5.938,75 DKK

Teknologi

Air Power | Eco Smart | Comfort Zone

Produktbillede

Måltegning

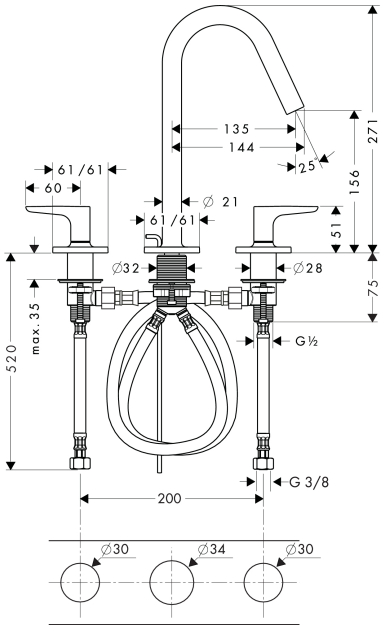
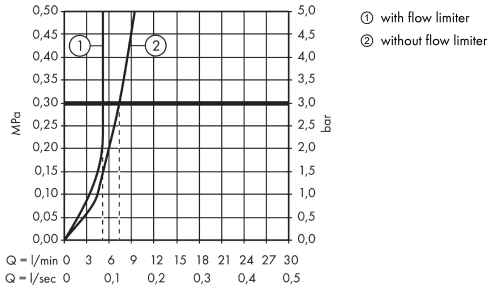
Gennemløbsdiagram