Metropol
4-huls kararmatur til karkant, til Secuflex
Overflader : **krom** Art.Nr.: **32552000**

Beskrivelse

Kendetegn

- fremspring 197 mm
- tilslutningstype: indbygningsdel
- normalstråle og brusestråle
- gennemstrømsmængde: 22 l/min
- med keramiske ventiler varm/kold 90°
- maksimal udtrækningslængde håndbruser: 1,10 m
- bruserholder integreret
- inklusive: greb, roset, omskifter, kartud

Produktdetaljer

Pris ekskl. moms	6.110,00 DKK
Pris inkl. moms *	7.637,50 DKK

Teknologi

Produktbillede

Måltegning

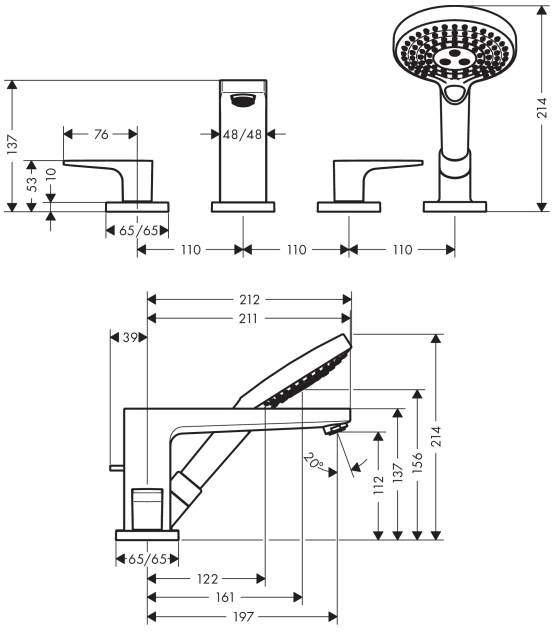
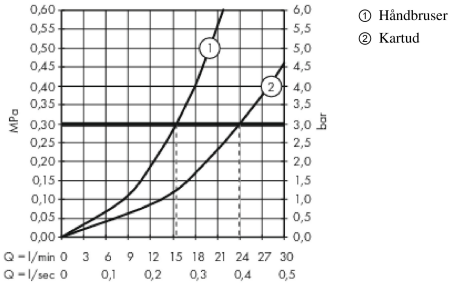
Gennemløbsdiagram