Focus
Elektronisk håndvaskarmatur uden temperaturregulering, 6 V
Overflader : **krom** Art.Nr.: **31172000**

Beskrivelse

Kendetegn

- fremspring 127 mm
- infrarød sensorteknik
- batteri 6 V (inkl. batteri, levetid ca. 2 år)
- visning af batteriniveau
- temperatur forhåndsjusterbar
- mulighed for temperaturbegrænsning
- ComfortZone 130
- manuelt vandstop til rengøring
- tyverisikret perlator
- rækkevidde for infrarødsensorerne justerbar (2 indstillinger)
- automatisk omgivelsestilpasning af infrarødsensorerne
- gennemstrømsmængde 5 l/min
- smudsfangsi i tilslutningsslangerne
- funktion kan begrænses ved håndvask med forhøjning eller meget bred håndvaskkant (> 75 mm), funktionel begrænsning som følge af for stor afstand
- inklusive: Filter, kontraventil
- Mulighed for hygiejneskyl
- ETA VA 1.41/20059
- STA 1399

Produktdetaljer

VVS-nr.	704110104
Pris ekskl. moms	3.790,00 DKK
Pris inkl. moms *	4.737,50 DKK

Teknologi

Air Power · Eco Smart · Comfort Zone

Designpriser

reddot design award

Produktbillede

Måltegning

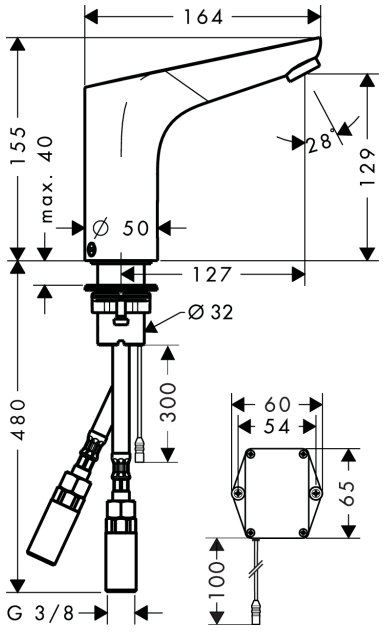

Focus
Elektronisk håndvaskarmatur uden temperaturregulering, 6 V
Overflader : **krom** Art.Nr.: **31172000**
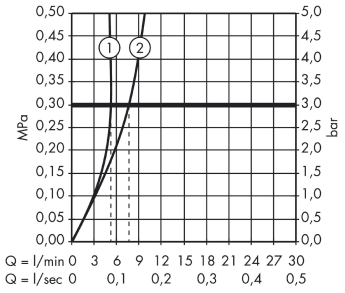
Gennemløbsdiagram