Crometta E
Crometta E 240 1jet Showerpipe til badekar
Overflader : **krom** Art.Nr.: **27298000**

Beskrivelse

Kendetegn

- bruserholderens vinkel kan justeres med 45°
- hovedbruser Crometta E 240
- bruserstørrelse: 240 x 240 mm
- hovedbruser justerbar i vinkel
- stråletype: Rain
- gennemstrømsmængde Rain (ved 3 bar): 17 l/min
- forkromet stråleskive
- brusearmlængde: 350 mm
- termostat Ecostat Comfort
- gennemløbsmængde kartud: 20 l/min
- sikkerhedsspærre ved 40°C
- justerbar varmtvandsbegrænsning
- betjening med drejegreb
- monteringstype: frembygget installation
- tilslutningsstørrelse DN15
- tilslutningsgevind G ½
- stikmål 150 mm ± 12 mm
- højdejusterbar håndbruser
- stigerør kan afkortes
- STA 1377

Produktdetaljer

VVS-nr.	722384644
Pris ekskl. moms	6.881,00 DKK
Pris inkl. moms *	8.601,25 DKK

Teknologi

Produktbillede

Måltegning

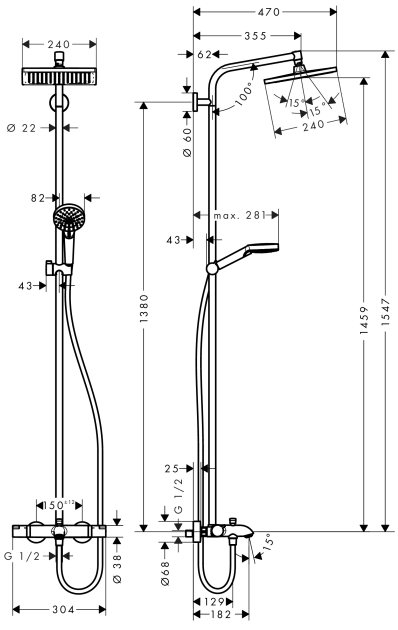

Crometta E
Crometta E 240 1jet Showerpipe til badekar
Overflader : **krom** Art.Nr.: **27298000**

Gennemløbsdiagram

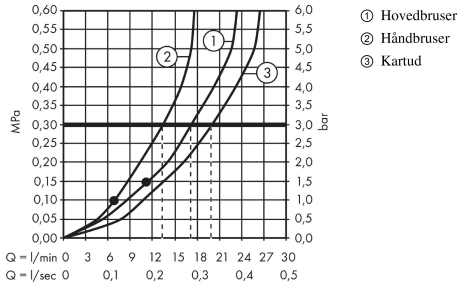

① Hovedbruser
② Håndbruser
③ Kartud

Crometta E
Crometta E 240 1jet Showerpipe til badekar
Overflader : **krom** Art.Nr.: **27298000**
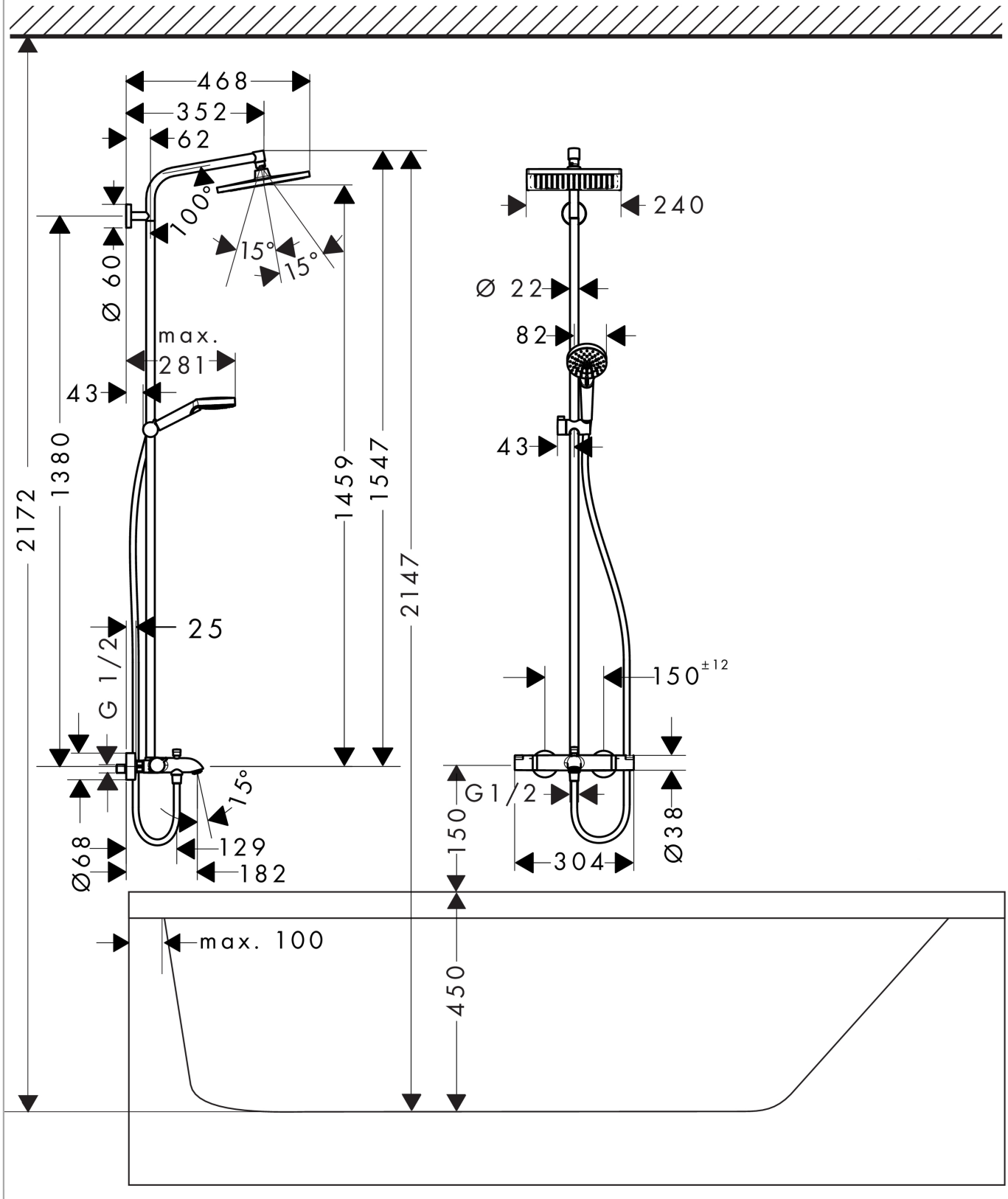
Monteringseksempel