Crometta E
Crometta E 240 1jet Showerpipe Reno EcoSmart 9 l/min
Overflader : **krom** Art.Nr.: **27289000**

Beskrivelse

Kendetegn

- bruserholderens vinkel kan justeres med 45°
- hovedbruser Crometta E 240
- bruserstørrelse: 240 x 240 mm
- hovedbruser justerbar i vinkel
- stråletype: Rain
- gennemstrømsmængde Rain (ved 3 bar): 9 l/min
- forkromet stråleskive
- brusearmlængde: 350 mm
- højdejusterbar håndbruser
- funktion: hovedbruser, håndbruser
- vandtilslutning: Isiflex-bruserslange 0,8 m
- monteringstype: frembygget installation
- tilslutningsgevind G ½

Produktdetaljer

Pris ekskl. moms	4.516,00 DKK
Pris inkl. moms *	5.645,00 DKK

Teknologi

Produktbillede

Måltegning

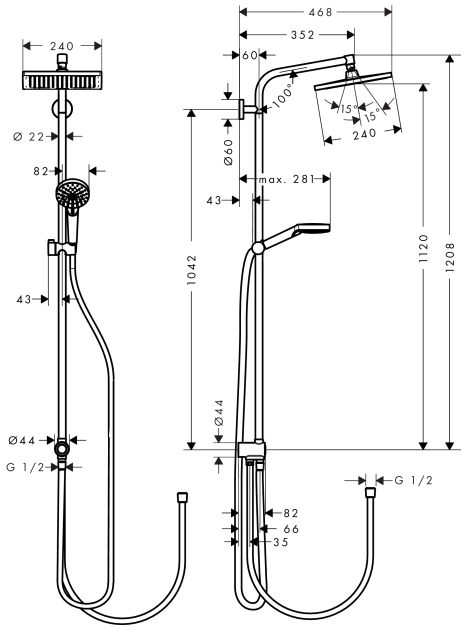

Crometta E
Crometta E 240 1jet Showerpipe Reno EcoSmart 9 l/min
Overflader : **krom** Art.Nr.: **27289000**

Gennemløbsdiagram

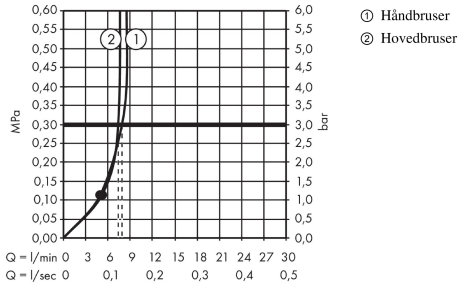

Crometta E
Crometta E 240 1jet Showerpipe Reno EcoSmart 9 l/min
Overflader : **krom** Art.Nr.: **27289000**
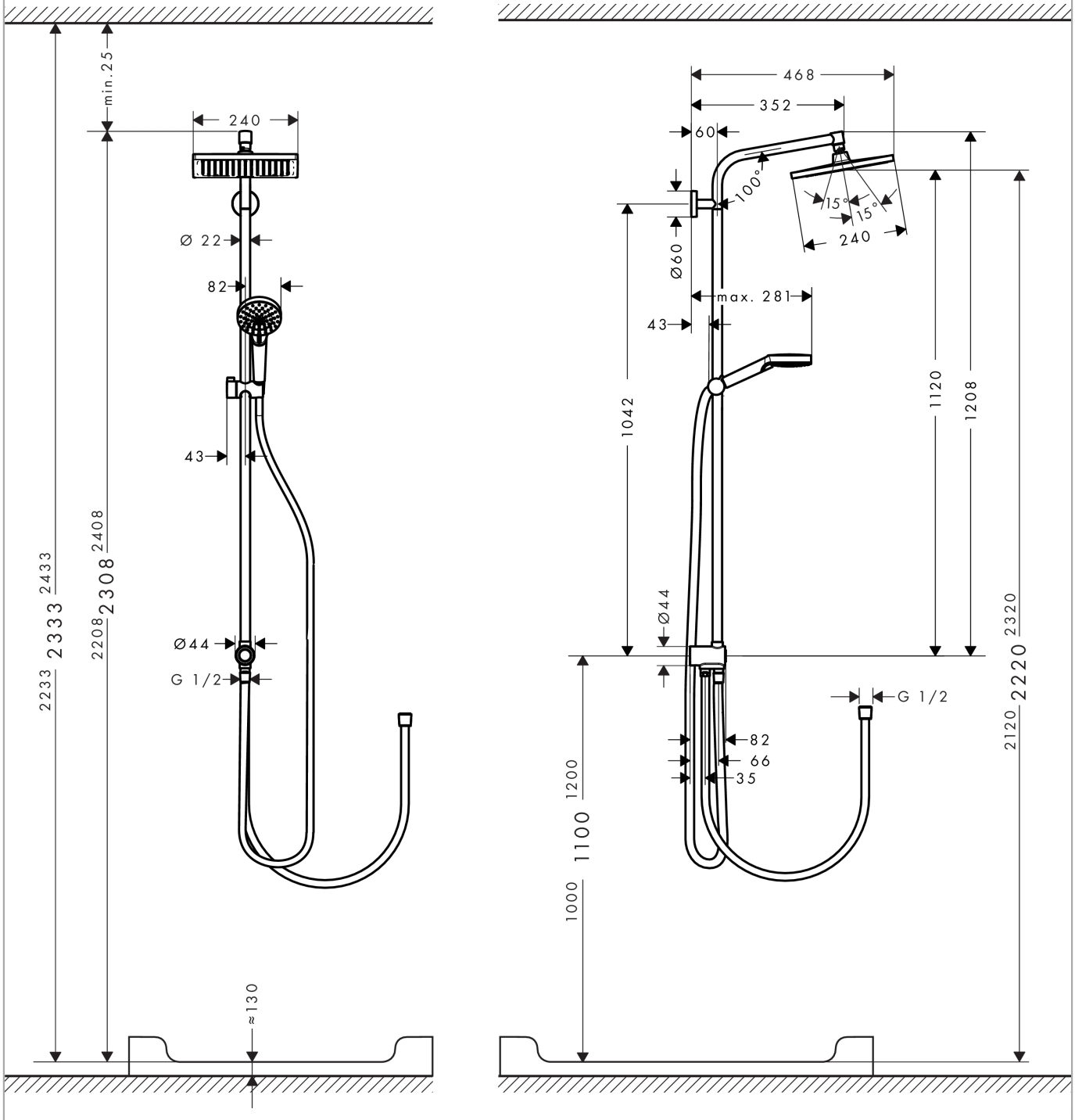
Monteringseksempel