Croma Select S
Croma Select 280 Air 1jet Showerpipe til badekar
Overflader : **krom** Art.Nr.: **26792000**

Beskrivelse

Kendetegn

- hovedbruser Croma 280
- bruserstørrelse: 280 mm
- hovedbruser justerbar i vinkel
- stråletype: RainAir
- gennemstrømsmængde RainAir (ved 3 bar): 16 l/min
- svingbar brusearm
- termostat Ecostat Comfort
- gennemløbsmængde kartud: 20 l/min
- sikkerhedsspærre ved 40°C
- justerbar varmtvandsbegrænsning
- betjening med drejegreb
- monteringstype: frembygget installation
- tilslutningsstørrelse DN15
- tilslutningsgevind G ½
- stikmål 150 mm ± 12 mm
- højdejusterbar håndbruser
- stigerør kan afkortes
- STA 1377

Produktdetaljer

VVS-nr.	722376854
Pris ekskl. moms	8.854,00 DKK
Pris inkl. moms *	11.067,50 DKK

Teknologi

Produktbillede

Måltegning

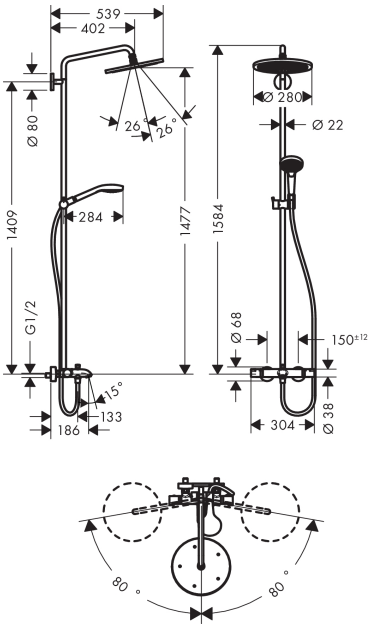

Croma Select S
Croma Select 280 Air 1jet Showerpipe til badekar
Overflader : **krom** Art.Nr.: **26792000**

Gennemløbsdiagram

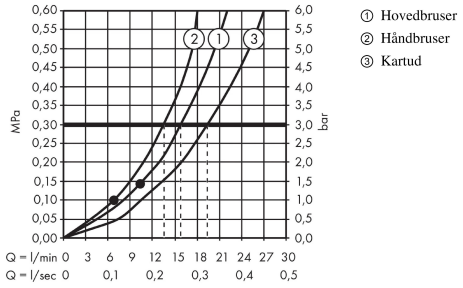

Croma Select S
Croma Select 280 Air 1jet Showerpipe til badekar
Overflader : **krom** Art.Nr.: **26792000**
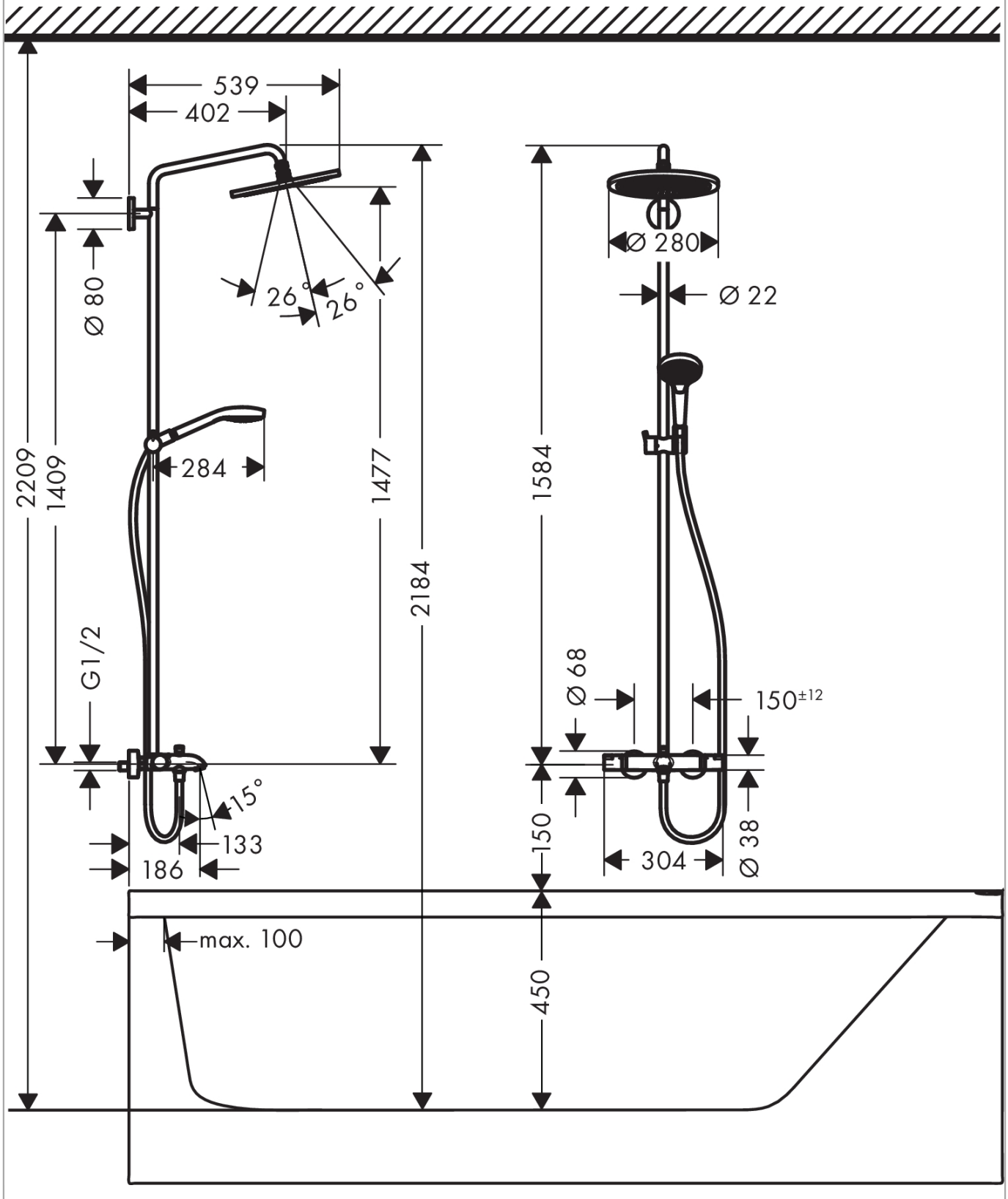
Monteringseksempel