Crometta 100
Crometta 100 Vario brusersæt 65 cm EcoSmart 9 l/min
Overflader : **hvid/krom** Art.Nr.: **26654400**

Beskrivelse

Kendetegn

- stråletype: Rain, TurboRain, SoftRain
- vælg stråletype ved at dreje på stråleskiven
- uden kugleled
- bruserholderens vinkel kan justeres med 45°
- maksimal gennemstrømsmængde (ved 3 bar): 9 l/min
- forkromede vægbeslag af kunststof

Produktdetaljer

VVS-nr.	737719470
Pris ekskl. moms	744,00 DKK
Pris inkl. moms *	930,00 DKK

Teknologi

Produktbillede

Måltegning

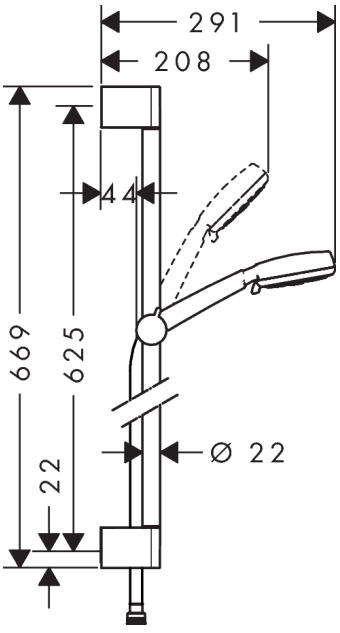

Crometta 100
Crometta 100 Vario brusersæt 65 cm EcoSmart 9 l/min
Overflader : **hvid/krom** Art.Nr.: **26654400**
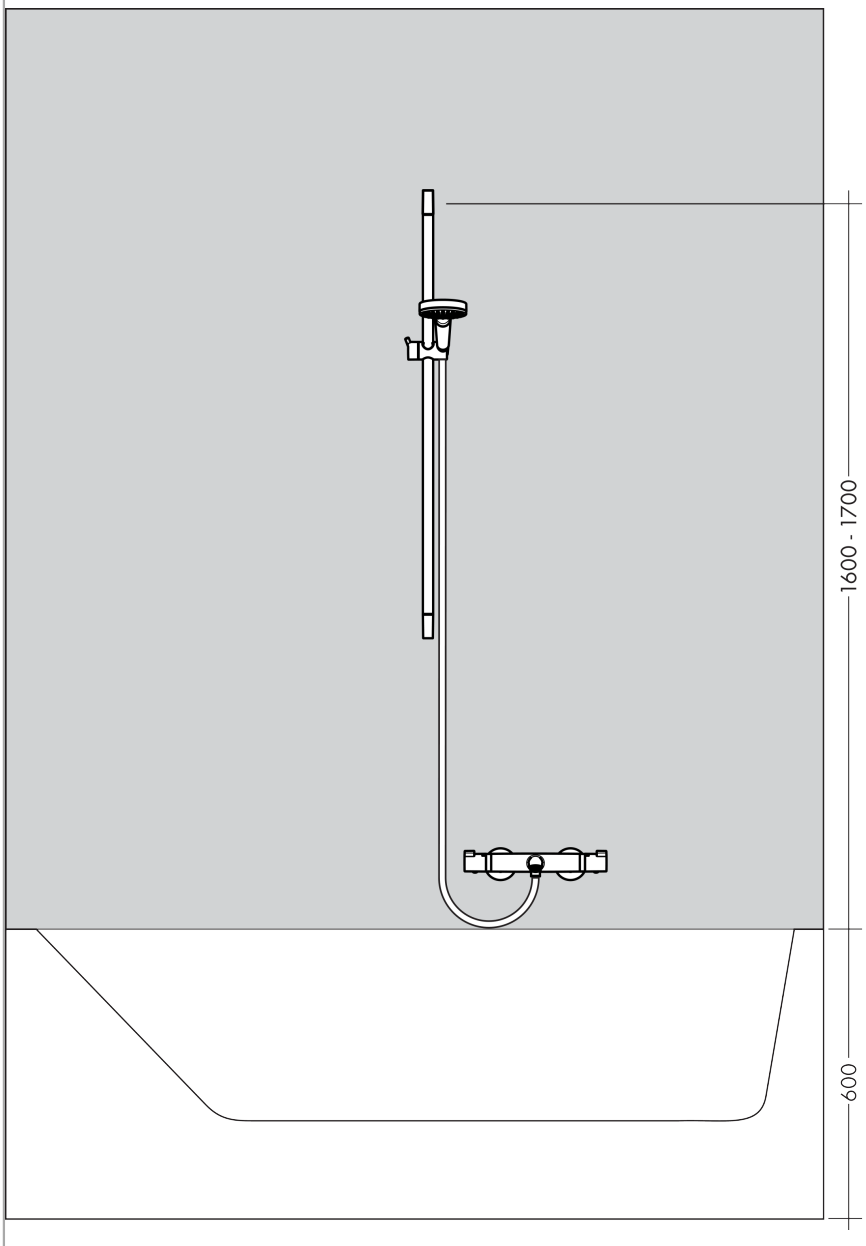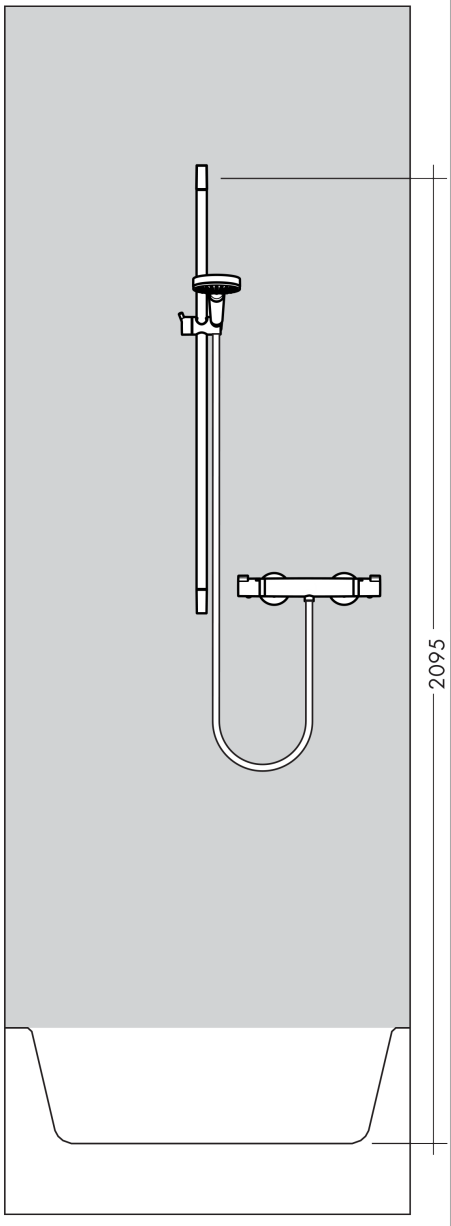
Monteringseksempel