Crometta 100
Crometta 100 Multi brusersæt 65 cm EcoSmart 9 l/min
Overflader : **hvid/krom** Art.Nr.: **26653400**

Beskrivelse

Kendetegn

- stråletype: SoftRain, IntenseRain, massage
- vælg stråletype komfortabelt med tryk på Select-knap
- bruserstørrelse: 100 mm
- uden kugleled
- bruserholderens vinkel kan justeres med 45°
- maksimal gennemstrømsmængde (ved 3 bar): 9 l/min
- forkromede vægbeslag af kunststof

Produktdetaljer

VVS-nr.	737719370
Pris ekskl. moms	825,00 DKK
Pris inkl. moms *	1.031,25 DKK

Teknologi

Produktbillede

Måltegning

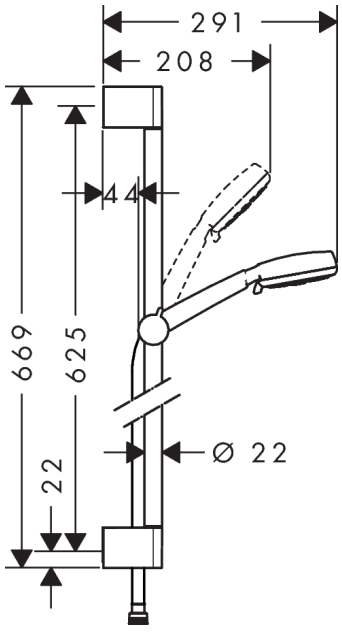

Crometta 100
Crometta 100 Multi brusersæt 65 cm EcoSmart 9 l/min
Overflader : **hvid/krom** Art.Nr.: **26653400**
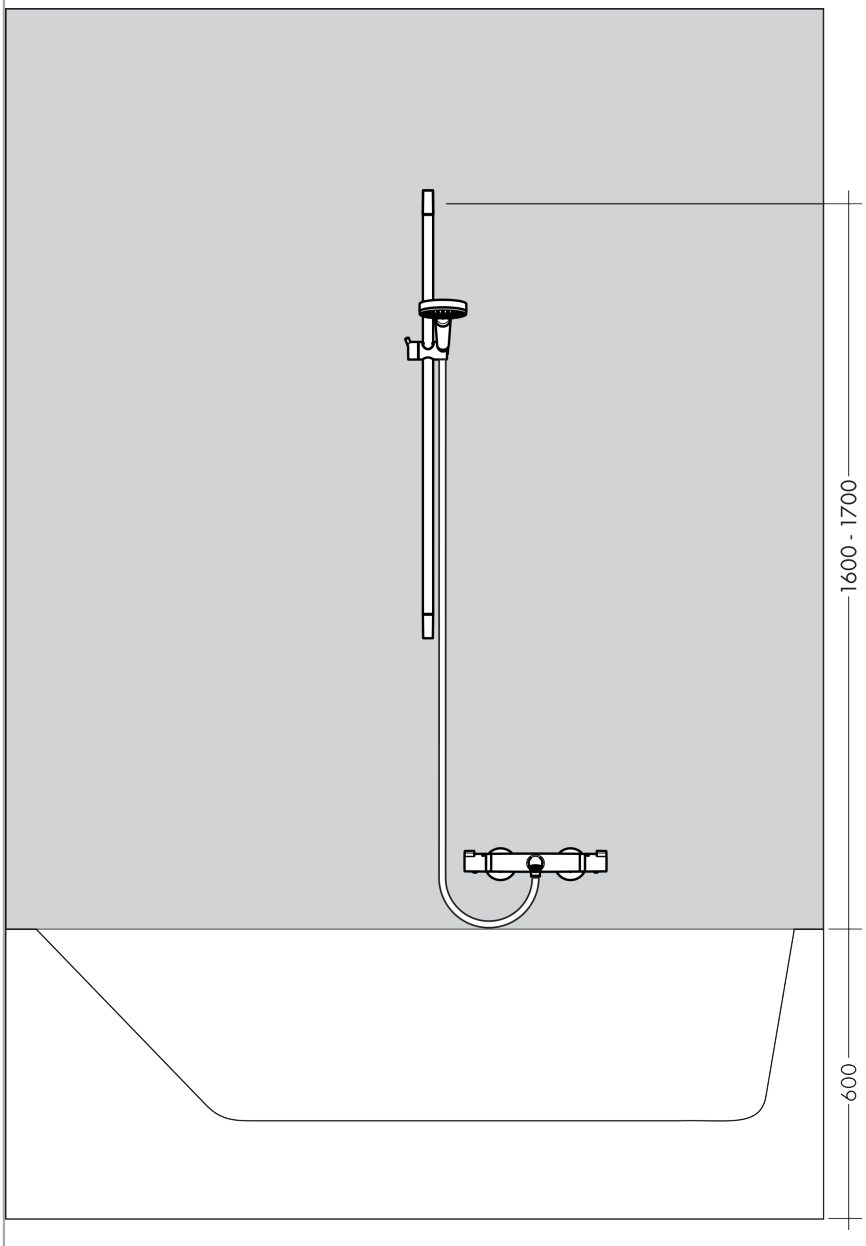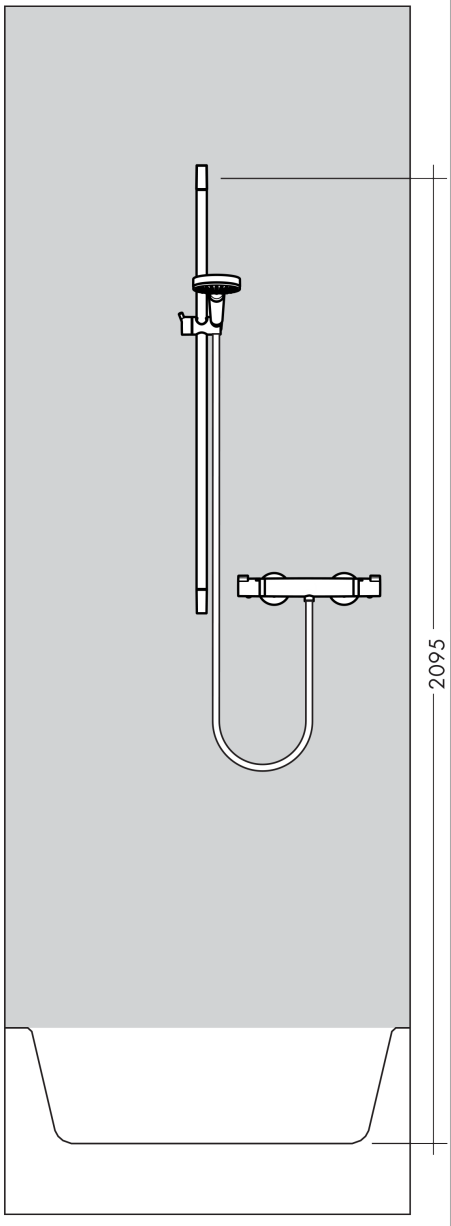
Monteringseksempel