Raindance Rainfall
Raindance Rainfall 150 1jet hovedbruser
Overflader : **krom** Art.Nr.: **26442000**

Beskrivelse

Kendetegn

- bruserstørrelse: 150 mm
- stråletype: strømstråle
- gennemstrømning RainFlow (ved 3 bar): 18 l/min
- montering: væg
- tilslutningsgevind G ½

Produktdetaljer

VVS-nr.	736367954
Pris ekskl. moms	2.223,00 DKK
Pris inkl. moms *	2.778,75 DKK

Teknologi

Produktbillede

Måltegning

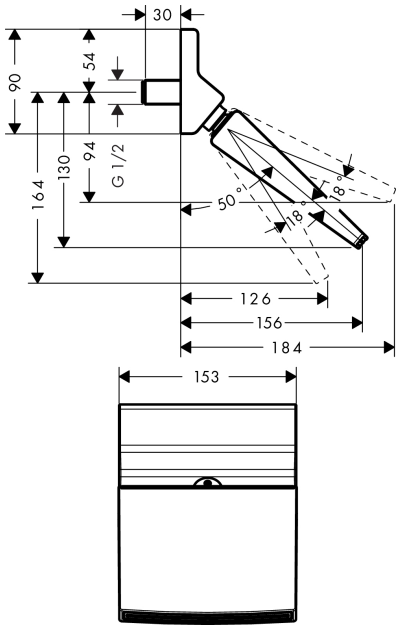

Gennemløbsdiagram

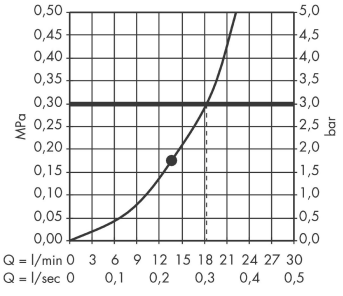

Værdierne for forbruget blev målt praksisorienteret og med de tilsvarende armaturer (termostat/blander/indbygget ventil).