AXOR Montreux
4-huls kararmatur til karkant med vingegreb
Overflader : **børstet nikkel** Art.Nr.: **16550820**

Beskrivelse

Kendetegn

- fremspring 196 mm
- med roset
- tilslutningstype: indbygningsdel
- normalstråle
- gennemstrømsmængde: 22 l/min
- med keramiske ventiler varm/kold 90°
- kontraventil
- maksimal udtrækningslængde håndbruser: 1,10 m
- bruserholder integreret
- inklusive: greb, kartud

Produktdetaljer

Pris ekskl. moms	16.708,00 DKK
Pris inkl. moms *	20.885,00 DKK

Teknologi

Air Power

Quick Clean

Produktbillede

Måltegning

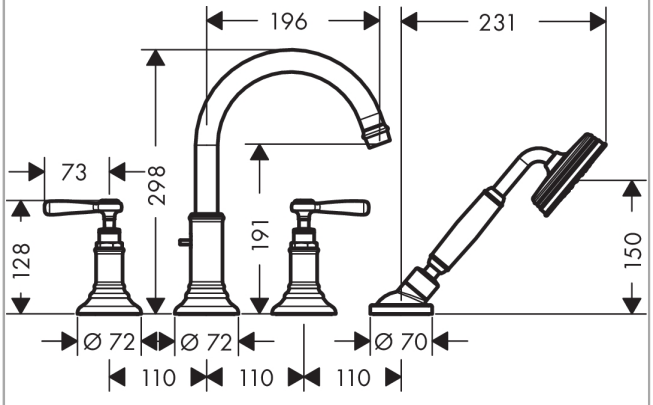

Gennemløbsdiagram

① Håndbruser
② Kartud