AXOR Montreux
4-huls kararmatur til karkant
Overflader : **krom** Art.Nr.: **16546000**

Beskrivelse

Kendetegn

- fremspring 196 mm
- med roset
- tilslutningstype: indbygningsdel
- normalstråle
- gennemstrømsmængde: 22 l/min
- keramikventiler varm/kold 180°
- kontraventil
- maksimal udtrækningslængde håndbruser: 1,10 m
- bruserholder integreret
- monteres med indbygningsdel 13444180
- inklusive: greb, kartud

Produktdetaljer

VVS-nr.	725574104
Pris ekskl. moms	11.051,00 DKK
Pris inkl. moms *	13.813,75 DKK

Teknologi

Air Power

Quick Clean

Produktbillede

Måltegning

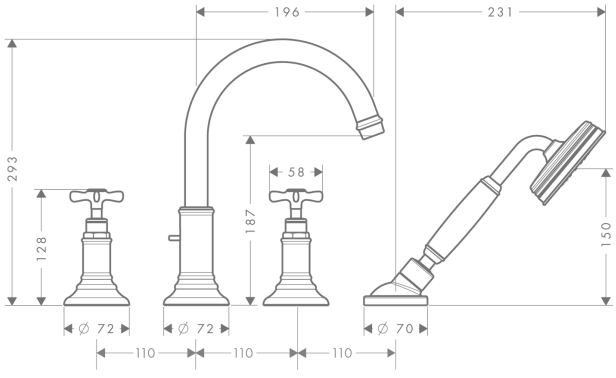

Gennemløbsdiagram

① Håndbruser
② Kartud