AXOR Montreux
3-huls håndvaskarmatur 30 med løft-op bundventil
Overflader : **krom** Art.Nr.: **16536000**

Beskrivelse

Kendetegn

- ComfortZone 30
- fremspring 142 mm
- normalstråle
- gennemstrømsmængde: 5 l/min
- med keramiske ventiler varm/kold 90°
- løft-op ventil G 1 1/4
- STA 1426

Produktdetaljer

Pris ekskl. moms	5.364,00 DKK
Pris inkl. moms *	6.705,00 DKK

Teknologi

Air Power · Eco Smart · Comfort Zone

Designpriser

GERMAN DESIGN AWARD WINNER 2018

Produktbillede

Måltegning

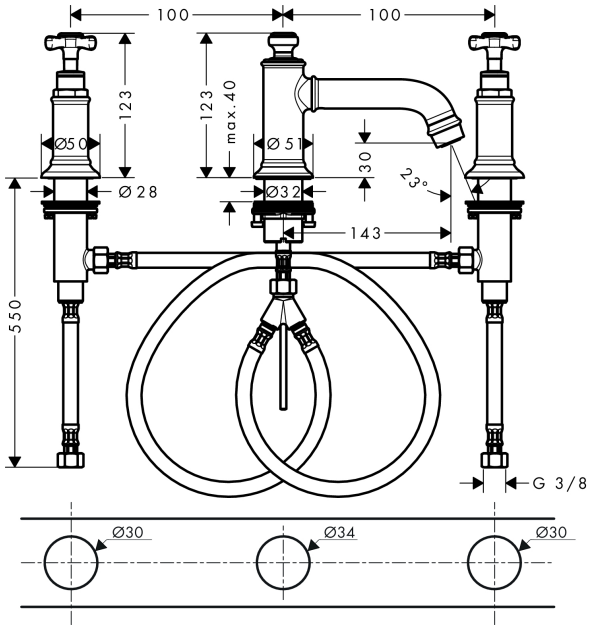

Gennemløbsdiagram

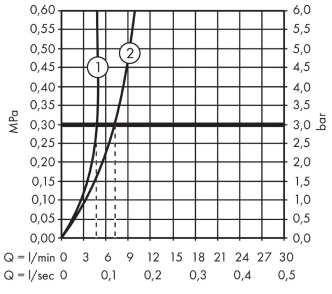

① With flow limiter
② Uden gjennomstrømningsbegrense