AXOR Starck Organic
Håndvaskarmatur 80 med siventil
Overflader : **krom** Art.Nr.: **12011000**

Beskrivelse

Kendetegn

- ComfortZone 80
- fremspring 116 mm
- brusestråle
- gennemstrømsmængde: 3,5 l/min
- gennemstrømsmængde boosterstråle: 5 l/min
- vinkeljusterbar perlator
- keramik kartusche til temperaturregulering
- keramikventil til volumenkontrol
- separat temperatur-/volumenstyring
- mulighed for temperaturbegrænsning
- med isoleret vandføring
- siventil, der ikke kan lukkes
- ETA VA 1.42/20288
- STA 1394

Produktdetaljer

VVS-nr.	701092104
Pris ekskl. moms	4.019,00 DKK
Pris inkl. moms *	5.023,75 DKK

Teknologi

Eco Smart · Quick Clean · Comfort Zone

Designpriser

reddot design award
best of the best 2013

Produktbillede

Måltegning

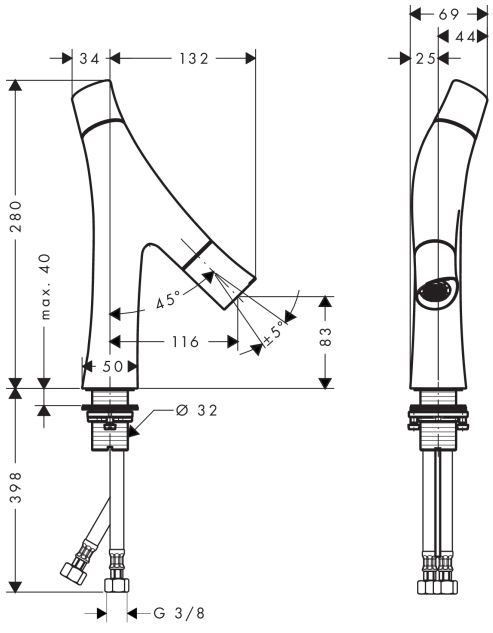

AXOR Starck Organic
Håndvaskarmatur 80 med siventil
Overflader : **krom** Art.Nr.: **12011000**

Gennemløbsdiagram

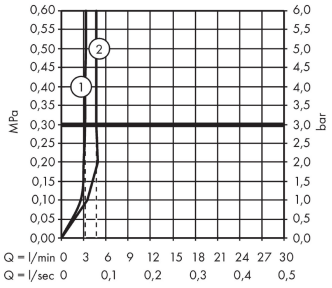

① Brusestråle / Normalstråle
② Booster