AXOR Starck
1-grebs køkkenarmatur med udtræksbruser
Overflader : **stainless steel finish** Art.Nr.: **10821800**

Beskrivelse

Kendetegn

- svingningsområde 110° / 150°
- greb til montering til højre eller venstre
- normalstråle og brusestråle
- brusestråle aflåselig, strålereturstilling via tryk på knap
- MagFit magnetisk bruserholder
- Quick-Connect-bruserslange
- gennemstrømsmængde 9,5 l/min
- joystick keramisk kartusche
- G ⅜-tilslutningsslanger
- integreret kontraventil
- ETA VA 1.42/20144
- STA 1375

Produktdetaljer

VVS-nr.	705837180
Pris ekskl. moms	6.168,00 DKK
Pris inkl. moms *	7.710,00 DKK

Teknologi

Quick Clean

Produktbillede

Måltegning

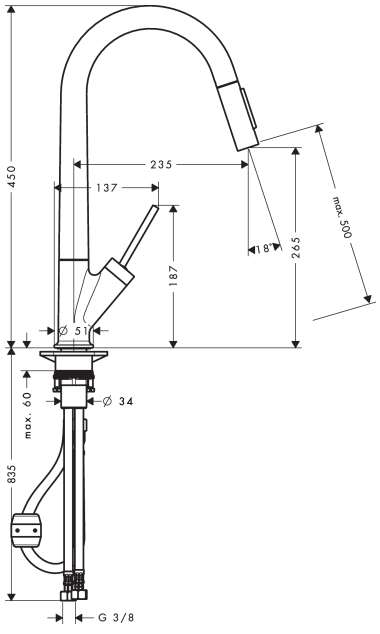
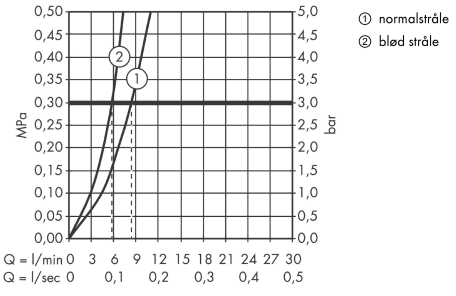
Gennemløbsdiagram