AXOR ShowerCollection
Indbygningsdel til termostatmodul 120/120
Overflader : **ikke defineret** Art.Nr.: **10754180**

Beskrivelse

Kendetegn

- gennemstrømsmængde ved frit gennemløb: 59 l/min
- vandret eller lodret montering
- støjafkoblet montering
- fungerer samtidig i direkte forbindelse som vandføring hhv. montering med præcise mål
- Kombineres med lækagesikringer 96363000
- STA 1401

Produktdetaljer

VVS-nr.	722510006
Pris ekskl. moms	2.859,00 DKK
Pris inkl. moms *	3.573,75 DKK

Produktbillede
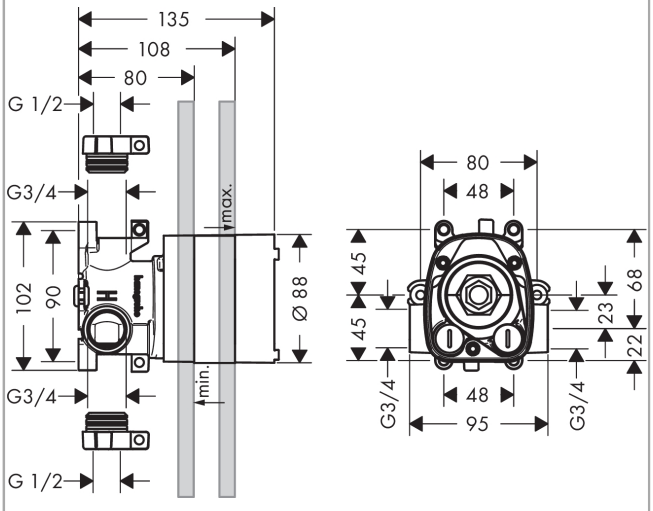
Måltegning