AXOR Starck
4-huls kartermostat til karkant
Overflader : **krom** Art.Nr.: **10461000**

Beskrivelse

Kendetegn

- fremspring 140 mm
- 2 udtag
- termostatkartusche
- sikkerhedsspærre ved 38°C
- mulighed for temperaturbegrænsning
- gennemstrømsmængde: 22 l/min
- stråletype: normalstråle
- bruserholder integreret
- kontraventil
- med automatisk nulstilling
- inklusive: greb, kartud med omskifter, kontraventil
- monteres med indbygningsdel 15460180

Produktdetaljer

Pris ekskl. moms	9.089,00 DKK
Pris inkl. moms *	11.361,25 DKK

Teknologi

Quick Clean

Produktbillede

Måltegning

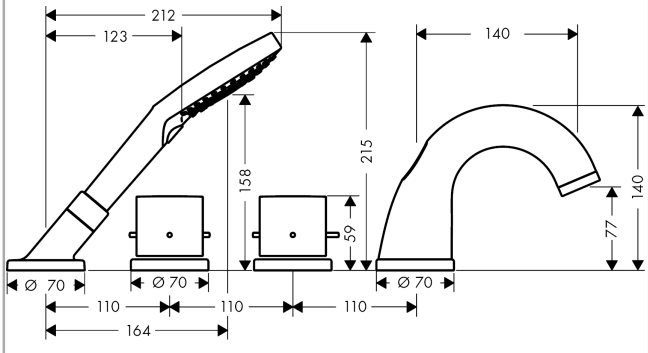
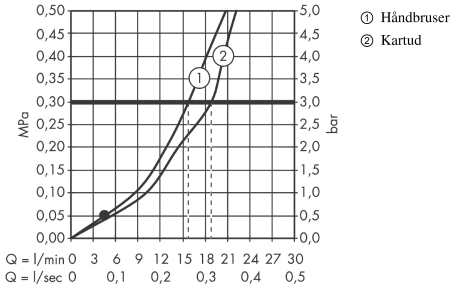
Gennemløbsdiagram