AXOR Starck
4-huls kararmatur til flisekant
Overflader : **krom** Art.Nr.: **10451000**

Beskrivelse

Kendetegn

- fremspring 242 mm
- med roset
- tilslutningstype: indbygningsdel
- normalstråle
- gennemstrømsmængde: 22 l/min
- keramikventiler varm/kold 180°
- med automatisk tilbagestilling
- kontraventil
- maksimal udtrækningslængde håndbruser: 1,10 m
- bruserholder integreret
- monteres med indbygningsdel 14445180
- inklusive: greb, kontraventil, kartud

Produktdetaljer

Pris ekskl. moms	10.090,00 DKK
Pris inkl. moms *	12.612,50 DKK

Teknologi

Air Power

Quick Clean

Produktbillede

Måltegning

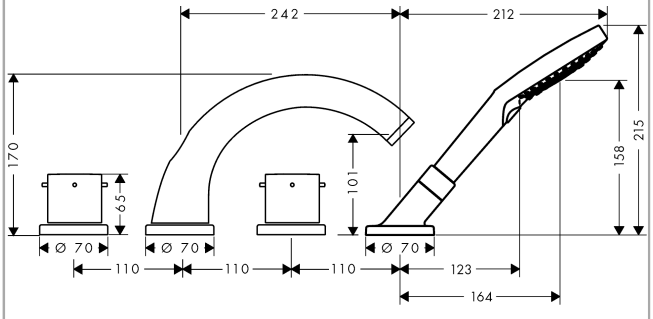

Gennemløbsdiagram

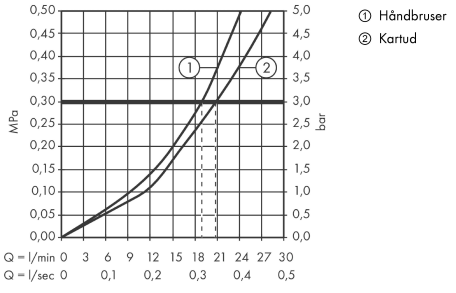

Værdierne for forbruget blev målt praksisorienteret og med de tilsvarende armaturer (termostat/blander/indbygget ventil).