UNIDOMO®

Ihr Online-Fachhändler für:

Buderus

- Kostenlose und individuelle Beratung
- Hochwertige Produkte
- Kostenloser und schneller Versand
- TOP Bewertungen
- Exzelenter Kundenservice
- Über 20 Jahre Erfahrung

E-Mail: info@unidomo.de | Tel.: 04621 - 30 60 89 0 | www.unidomo.de

uniDomo GmbH & Co. KG • Thorshammer 12 • 24866 Busdorf • UstIdNr. DE257133895 • Geschäftsführer: Rainer Nau, Sven Klinker

Zubehör Lüftungsgeräte

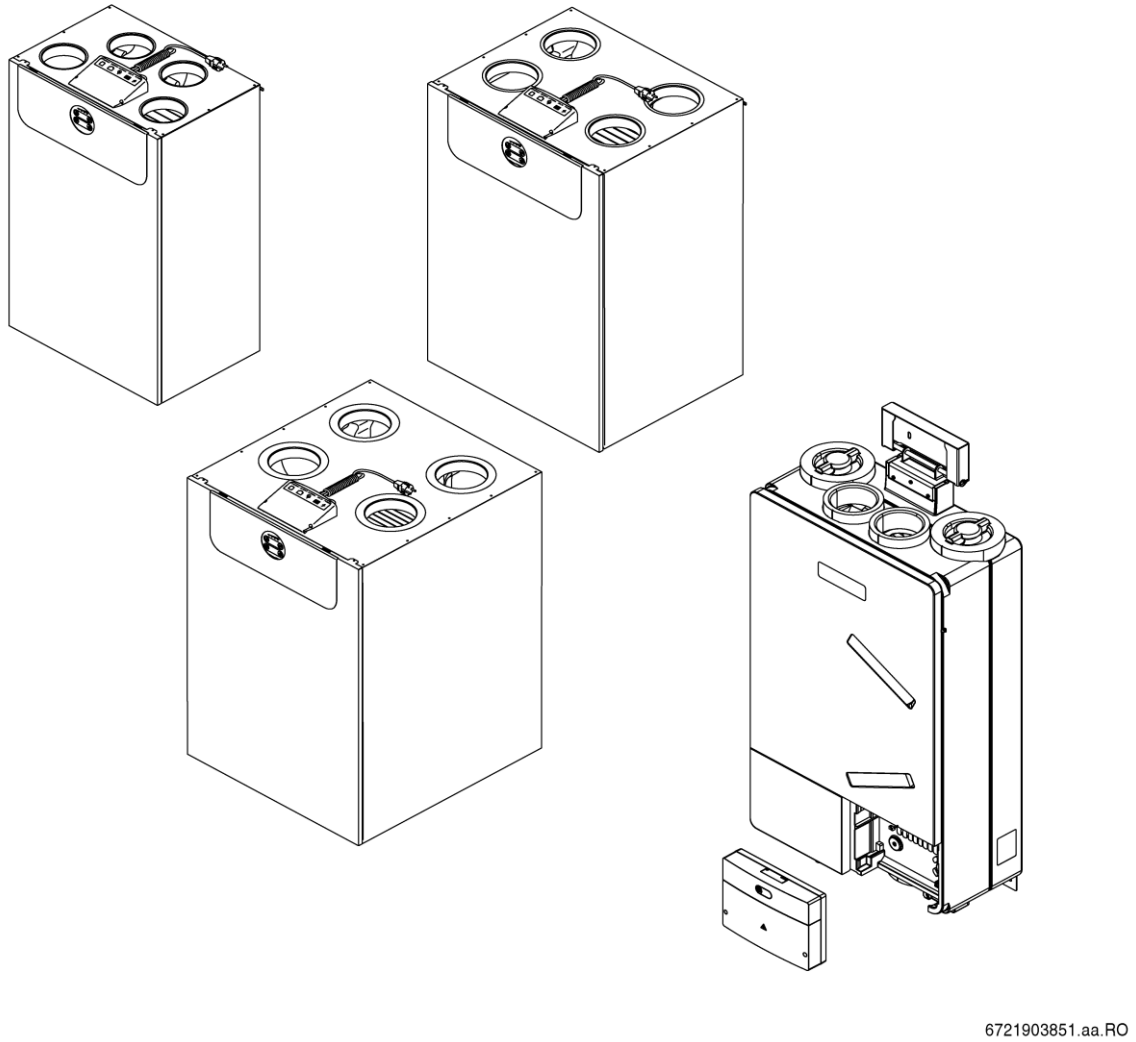

[de] Wichtige Hinweise zur Installation/Montage

Die Installation/Montage muss durch eine für die Arbeiten zugelassene Fachkraft unter Beachtung der geltenden Vorschriften erfolgen.

[en] Important notes on installation/assembly

The installation/assembly must be carried out by a professional who is authorised to do the work, and with due regard to the relevant regulations.

[fr] Instructions importantes pour l'installation/le montage

L'installation/le montage doit être effectué(e) par un spécialiste qualifié pour les opérations concernées et dans le respect des prescriptions applicables.

[bg] Важни указания във връзка с инсталацията/монтажа

Инсталацията/монтажът трябва да се извършва от лицензиран за работите специалист в съответствие с приложимите разпоредби.

[cs] Důležité pokyny k instalaci/montáži

Instalaci/montáž musí při dodržení platných předpisů provést odborný pracovník s příslušným oprávněním pro tyto práce.

[da] Vigtige anvisninger til installationen/monteringen

Installationen/monteringen skal foretages af en godkendt installatør under overholdelse af de gældende forskrifter.

[el] Σημαντικές υποδείξεις για την εγκατάσταση/συναρμολόγηση

Η εγκατάσταση/συναρμολόγηση πρέπει να πραγματοποιείται από εξουσιοδοτημένο για τις εργασίες αυτές τεχνικό προσωπικό, το οποίο θα πρέπει να φροντίζει ώστε να τηρούνται οι ισχύουσες διατάξεις.

[es] Indicaciones importantes para instalación/montaje

La instalación/el montaje lo debe realizar personal especializado autorizado para los trabajos, respetando las prescripciones vigentes.

[et] Olulised juhised paigaldamiseks/montaažiks

Paigaldamist/montaaži tohib läbi viia selleks volitusi omav spetsialist, arvestades kehtivaid nõudeid.

[fl] Belangrijke aanwijzingen betreffende de installatie/montage

De installatie/montage moet worden uitgevoerd door een voor de werkzaamheden geautoriseerde installateur. Hij moet rekening houden met de geldende voorschriften.

[fi] Tärkeitä asennus- ja kokoonpano-ohjeita

Näihin töihin hyväksytyn ammattiasentajan pitää suorittaa asennus- ja kokoonpanotyöt voimassa olevien määräysten mukaisesti.

[hu] Fontos tudnivalók az installáláshoz/szereléshez

Az installálást/szerelést egy, a munkákra felhatalmazott szakembernek kell végeznie, az érvényes előírások figyelembevételével.

[it] Avvertenze importanti per l'installazione/il montaggio

L'installazione/il montaggio deve aver luogo ad opera di una ditta specializzata ed autorizzata in osservanza delle disposizioni vigenti.

[he] მნიშვნელოვანი მითითებები ინსტალაციისთვის/მონტაჟისათვის

ინსტალაცია/მონტაჟი უნდა განხორციელდეს სამუშაოებისთვის დაშვებული კვალიფიციური პერსონალის მიერ, მოქმედი განაწესის დაცვით.

[lt] Svarbios instaliavimo ir (arba) montavimo nuorodos

Instaliuoti ir montuoti, laikantis galiojančių taisyklių, leidžiama kvalifikuotiems specialistams, kurie buvo įgalioti šiems darbams atlikti.

[lv] Svarīgi norādījumi par iekārtas uzstādīšanu / montāžu

Iekārtas uzstādīšanu/montāžu ir jāveic specializētam sertificētam speciālistam, ievērojot spēkā esošos noteikumus.

[nl] Belangrijke aanwijzingen betreffende de installatie/montage

De installatie/montage moet worden uitgevoerd door een voor de werkzaamheden geautoriseerde installateur rekening houdend met de geldende voorschriften.

[no] Viktig informasjon om installasjon/montering

Installasjonen/monteringen skal gjennomføres av autoriserte installatører, og gjeldende forskrifter skal følges.

[pl] Ważne wskazówki dotyczące instalacji/montażu

Instalacja /montaż muszą być wykonane przez uprawnionego do tego rodzaju prac specjalistę przy zachowaniu obowiązujących przepisów.

[pt] Indicações importantes relativas à instalação/montagem

A instalação/montagem deve ser efetuada por um técnico especializado com qualificações para estes trabalhos, tendo em atenção os regulamentos em vigor.

[ro] Indicații importante privind instalarea/montajul

Instalarea/montajul trebuie realizate de către un specialist autorizat pentru lucrările respective, respectându-se prescripțiile valabile.

[ru] Важные указания по подключению/монтажу

Подключение/монтаж должны выполнять специалисты, имеющие допуск к выполнению таких работ, при соблюдении действующих норм и правил.

[sk] Dôležité pokyny týkajúce sa inštalácie/montáže

Inštaláciu/montáž musí realizovať odborník s oprávnením na výkon týchto prác, pričom musí dodržovať platné predpisy.

[sl] Pomembni napotki za namestitev/montažo

Namestitev/montažo mora izvesti strokovnjak, pristojen za tovrstna dela, ob upošte vanju veljavnih predpisov.

[sr] Važna uputstva za ugradnju i montažu

Ugradnju i montažu moraju da obave samo stručna lica ovlašćena za izvođenje takvih radova koja će poštovati važeće propise.

[sv] Viktiga anvisningar för installation/montering

Installationen/monteringen måste utföras av en behörig och fackkunnig person enligt gällande föreskrifter.

[tr] Kurulum/Montaj ile ilgili önemli uyarılar

Kurulum/Montaj çalışmaları sadece yetkili bayiler tarafından aşağıda belirtilen talimatlar dikkate alınarak yapılmalıdır.

[uk] Важливі вказівки щодо установки/монтажу

Установку/монтаж мають здійснювати фахівці, що мають дозвіл на проведення цих робіт, із дотримання чинних приписів.

[zh] 安装方面的重要提示

必须由受到许可承担该项工作的专业人员遵照相关法规进行安装。

[ar] ملاحظات هامة للتركيب/التجميع

يجب أن يتم التركيب/التجميع من قبل متخصص مصرح له بالعمل، مع مراعاة اللوائح السارية.

[fa] تذکرات مهم درباره نصب/مونتاژ

نصب/مونتاژ باید توسط فردی حرفه ای که مجاز به انجام این کار است، و همچنین با توجه کامل به مقررات مربوطه انجام شود.

Inhaltsverzeichnis
Table of contents

AU 125/1	7 719 003 409	5
AZ 125-1	7 719 003 419	6
AZ 125-2	7 719 003 434	7
AZ 160-1	7 719 003 426	8
AZ 160-2	7 719 003 430	9
BG 100	7 719 003 414	10
BG 125	7 719 003 411	11
FAU 125	7 719 003 410	12
FK 125	7 719 003 418	13
FS 300	7 719 003 377	14
FS 400	7 719 003 378	15
FSD 500	7 719 003 417	16
GB 101	7 719 003 416	17
KALTSCHRUMPFBAND	7 719 003 408	18
NR.1344	7 719 003 437	19
SD 125	7 719 003 412	20
SD 160	7 719 003 424	21
SPANNBAND GR. (X10)	7 719 003 435	22
SV 80	7 719 003 441	23
SV 129 X 52	7 719 003 442	24
SYSTEMPAKET LP 150	7 719 003 423	25
SYSTEMPAKET LP 250	7 719 003 427	26
SYSTEMPAKET LP 350	7 719 003 428	27
UV 125	7 719 003 415	28
VK 300	7 719 003 429	29
VK 600	7 719 003 420	30
WGE 125	7 719 003 407	31
ZV 100/1	7 719 003 413	32

Ersatzteilliste Spare parts list	AU 125/1 - 7719003409

Für dieses Erzeugnis gibt es keine Ersatzteile
No spare parts available for this product
Aucune pièce détachée disponible pour ce produit
Não existem peças de substituição disponíveis para este produto
Per questo prodotto non sono piú disponibili parti di ricambio
Bu mamul için Yedek parça mevcut degildir

6720904352.AA

Pos	Bestell-Nr.	Bezeichnung	Description
	8 710 000 000 0	Keine Ersatzteile verfügbar	No spare parts available
For:			

Ersatzteilliste Spare parts list	AZ 125-1 - 7719003419

Für dieses Erzeugnis gibt es keine Ersatzteile
No spare parts available for this product
Aucune pièce détachée disponible pour ce produit
Não existem peças de substituição disponíveis para este produto
Per questo prodotto non sono piú disponibili parti di ricambio
Bu mamul için Yedek parça mevcut degildir

6720904352.AA

Pos	Bestell-Nr.	Bezeichnung	Description
	8 710 000 000 0	Keine Ersatzteile verfügbar	No spare parts available
For:			

Ersatzteilliste Spare parts list	AZ 125-2 - 7719003434

Für dieses Erzeugnis gibt es keine Ersatzteile
No spare parts available for this product
Aucune pièce détachée disponible pour ce produit
Não existem peças de substituição disponíveis para este produto
Per questo prodotto non sono piú disponibili parti di ricambio
Bu mamul için Yedek parça mevcut degildir

6720904352.AA

Pos	Bestell-Nr.	Bezeichnung	Description
	8 710 000 000 0	Keine Ersatzteile verfügbar	No spare parts available
For:			

Ersatzteilliste Spare parts list	AZ 160-1 - 7719003426

Für dieses Erzeugnis gibt es keine Ersatzteile
No spare parts available for this product
Aucune pièce détachée disponible pour ce produit
Não existem peças de substituição disponíveis para este produto
Per questo prodotto non sono piú disponibili parti di ricambio
Bu mamul için Yedek parça mevcut degildir

6720904352.AA

Pos	Bestell-Nr.	Bezeichnung	Description
	8 710 000 000 0	Keine Ersatzteile verfügbar	No spare parts available
For:			

Ersatzteilliste Spare parts list	AZ 160-2 - 7719003430

Für dieses Erzeugnis gibt es keine Ersatzteile
No spare parts available for this product
Aucune pièce détachée disponible pour ce produit
Não existem peças de substituição disponíveis para este produto
Per questo prodotto non sono piú disponibili parti di ricambio
Bu mamul için Yedek parça mevcut degildir

6720904352.AA

Pos	Bestell-Nr.	Bezeichnung	Description
	8 710 000 000 0	Keine Ersatzteile verfügbar	No spare parts available
For:			

Ersatzteilliste Spare parts list	BG 100 - 7719003414

Für dieses Erzeugnis gibt es keine Ersatzteile
No spare parts available for this product
Aucune pièce détachée disponible pour ce produit
Não existem peças de substituição disponíveis para este produto
Per questo prodotto non sono piú disponibili parti di ricambio
Bu mamul için Yedek parça mevcut degildir

6720904352.AA

Pos	Bestell-Nr.	Bezeichnung	Description
	8 710 000 000 0	Keine Ersatzteile verfügbar	No spare parts available
For:			

Ersatzteilliste Spare parts list	BG 125 - 7719003411

Für dieses Erzeugnis gibt es keine Ersatzteile
No spare parts available for this product
Aucune pièce détachée disponible pour ce produit
Não existem peças de substituição disponíveis para este produto
Per questo prodotto non sono piú disponibili parti di ricambio
Bu mamul için Yedek parça mevcut degildir

6720904352.AA

Pos	Bestell-Nr.	Bezeichnung	Description
	8 710 000 000 0	Keine Ersatzteile verfügbar	No spare parts available
For:			

Ersatzteilliste Spare parts list	FAU 125 - 7719003410

Für dieses Erzeugnis gibt es keine Ersatzteile
No spare parts available for this product
Aucune pièce détachée disponible pour ce produit
Não existem peças de substituição disponíveis para este produto
Per questo prodotto non sono piú disponibili parti di ricambio
Bu mamul için Yedek parça mevcut degildir

6720904352.AA

Pos	Bestell-Nr.	Bezeichnung	Description
	8 710 000 000 0	Keine Ersatzteile verfügbar	No spare parts available
For:			

Ersatzteilliste Spare parts list	FK 125 - 7719003418

Für dieses Erzeugnis gibt es keine Ersatzteile
No spare parts available for this product
Aucune pièce détachée disponible pour ce produit
Não existem peças de substituição disponíveis para este produto
Per questo prodotto non sono piú disponibili parti di ricambio
Bu mamul için Yedek parça mevcut degildir

6720904352.AA

Pos	Bestell-Nr.	Bezeichnung	Description
	8 710 000 000 0	Keine Ersatzteile verfügbar	No spare parts available
For:			

Ersatzteilliste Spare parts list	FS 300 - 7719003377

Für dieses Erzeugnis gibt es keine Ersatzteile
No spare parts available for this product
Aucune pièce détachée disponible pour ce produit
Não existem peças de substituição disponíveis para este produto
Per questo prodotto non sono piú disponibili parti di ricambio
Bu mamul için Yedek parça mevcut degildir

6720904352.AA

Pos	Bestell-Nr.	Bezeichnung	Description
	8 710 000 000 0	Keine Ersatzteile verfügbar	No spare parts available
For:			

Ersatzteilliste Spare parts list	FS 400 - 7719003378

Für dieses Erzeugnis gibt es keine Ersatzteile
No spare parts available for this product
Aucune pièce détachée disponible pour ce produit
Não existem peças de substituição disponíveis para este produto
Per questo prodotto non sono piú disponibili parti di ricambio
Bu mamul için Yedek parça mevcut degildir

6720904352.AA

Pos	Bestell-Nr.	Bezeichnung	Description
	8 710 000 000 0	Keine Ersatzteile verfügbar	No spare parts available
For:			

Ersatzteilliste Spare parts list	FSD 500 - 7719003417

Für dieses Erzeugnis gibt es keine Ersatzteile
No spare parts available for this product
Aucune pièce détachée disponible pour ce produit
Não existem peças de substituição disponíveis para este produto
Per questo prodotto non sono piú disponibili parti di ricambio
Bu mamul için Yedek parça mevcut degildir

6720904352.AA

Pos	Bestell-Nr.	Bezeichnung	Description
	8 710 000 000 0	Keine Ersatzteile verfügbar	No spare parts available
For:			

Ersatzteilliste Spare parts list	GB 101 - 7719003416

Für dieses Erzeugnis gibt es keine Ersatzteile
No spare parts available for this product
Aucune pièce détachée disponible pour ce produit
Não existem peças de substituição disponíveis para este produto
Per questo prodotto non sono piú disponibili parti di ricambio
Bu mamul için Yedek parça mevcut degildir

6720904352.AA

Pos	Bestell-Nr.	Bezeichnung	Description
	8 710 000 000 0	Keine Ersatzteile verfügbar	No spare parts available
For:			

Ersatzteilliste Spare parts list	KALTSCHRUMPFBAND - 7719003408

Für dieses Erzeugnis gibt es keine Ersatzteile
No spare parts available for this product
Aucune pièce détachée disponible pour ce produit
Não existem peças de substituição disponíveis para este produto
Per questo prodotto non sono piú disponibili parti di ricambio
Bu mamul için Yedek parça mevcut degildir

6720904352.AA

Pos	Bestell-Nr.	Bezeichnung	Description
	8 710 000 000 0	Keine Ersatzteile verfügbar	No spare parts available
For:			

Ersatzteilliste Spare parts list	NR.1344 - 7719003437

Für dieses Erzeugnis gibt es keine Ersatzteile
No spare parts available for this product
Aucune pièce détachée disponible pour ce produit
Não existem peças de substituição disponíveis para este produto
Per questo prodotto non sono piú disponibili parti di ricambio
Bu mamul için Yedek parça mevcut degildir

6720904352.AA

Pos	Bestell-Nr.	Bezeichnung	Description
	8 710 000 000 0	Keine Ersatzteile verfügbar	No spare parts available
For:			

Ersatzteilliste Spare parts list	SD 125 - 7719003412

Für dieses Erzeugnis gibt es keine Ersatzteile
No spare parts available for this product
Aucune pièce détachée disponible pour ce produit
Não existem peças de substituição disponíveis para este produto
Per questo prodotto non sono piú disponibili parti di ricambio
Bu mamul için Yedek parça mevcut degildir

6720904352.AA

Pos	Bestell-Nr.	Bezeichnung	Description
	8 710 000 000 0	Keine Ersatzteile verfügbar	No spare parts available
For:			

Ersatzteilliste Spare parts list	SD 160 - 7719003424

Für dieses Erzeugnis gibt es keine Ersatzteile
No spare parts available for this product
Aucune pièce détachée disponible pour ce produit
Não existem peças de substituição disponíveis para este produto
Per questo prodotto non sono piú disponibili parti di ricambio
Bu mamul için Yedek parça mevcut degildir

6720904352.AA

Pos	Bestell-Nr.	Bezeichnung	Description
	8 710 000 000 0	Keine Ersatzteile verfügbar	No spare parts available
For:			

Ersatzteilliste Spare parts list	SPANNBAND GR. (X10) - 7719003435

Für dieses Erzeugnis gibt es keine Ersatzteile
No spare parts available for this product
Aucune pièce détachée disponible pour ce produit
Não existem peças de substituição disponíveis para este produto
Per questo prodotto non sono piú disponibili parti di ricambio
Bu mamul için Yedek parça mevcut degildir

6720904352.AA

Pos	Bestell-Nr.	Bezeichnung	Description
	8 710 000 000 0	Keine Ersatzteile verfügbar	No spare parts available
For:			

Ersatzteilliste Spare parts list	SV 80 - 7719003441

Für dieses Erzeugnis gibt es keine Ersatzteile
No spare parts available for this product
Aucune pièce détachée disponible pour ce produit
Não existem peças de substituição disponíveis para este produto
Per questo prodotto non sono piú disponibili parti di ricambio
Bu mamul için Yedek parça mevcut degildir

6720904352.AA

Pos	Bestell-Nr.	Bezeichnung	Description
	8 710 000 000 0	Keine Ersatzteile verfügbar	No spare parts available
For:			

Ersatzteilliste Spare parts list	SV 129 X 52 - 7719003442

Für dieses Erzeugnis gibt es keine Ersatzteile
No spare parts available for this product
Aucune pièce détachée disponible pour ce produit
Não existem peças de substituição disponíveis para este produto
Per questo prodotto non sono piú disponibili parti di ricambio
Bu mamul için Yedek parça mevcut degildir

6720904352.AA

Pos	Bestell-Nr.	Bezeichnung	Description
	8 710 000 000 0	Keine Ersatzteile verfügbar	No spare parts available
For:			

Ersatzteilliste Spare parts list	SYSTEMPAKET LP 150 - 7719003423

Für dieses Erzeugnis gibt es keine Ersatzteile
No spare parts available for this product
Aucune pièce détachée disponible pour ce produit
Não existem peças de substituição disponíveis para este produto
Per questo prodotto non sono piú disponibili parti di ricambio
Bu mamul için Yedek parça mevcut degildir

6720904352.AA

Pos	Bestell-Nr.	Bezeichnung	Description
	8 710 000 000 0	Keine Ersatzteile verfügbar	No spare parts available
For:			

Ersatzteilliste Spare parts list	SYSTEMPAKET LP 250 - 7719003427

Für dieses Erzeugnis gibt es keine Ersatzteile
No spare parts available for this product
Aucune pièce détachée disponible pour ce produit
Não existem peças de substituição disponíveis para este produto
Per questo prodotto non sono piú disponibili parti di ricambio
Bu mamul için Yedek parça mevcut degildir

6720904352.AA

Pos	Bestell-Nr.	Bezeichnung	Description
	8 710 000 000 0	Keine Ersatzteile verfügbar	No spare parts available
For:			

Ersatzteilliste
Spare parts list

SYSTEMPAKET LP 350 - 7719003428

Für dieses Erzeugnis gibt es keine Ersatzteile
No spare parts available for this product
Aucune pièce détachée disponible pour ce produit
Não existem peças de substituição disponíveis para este produto
Per questo prodotto non sono piú disponibili parti di ricambio
Bu mamul için Yedek parça mevcut degildir

6720904352.AA

Pos	Bestell-Nr.	Bezeichnung	Description
	8 710 000 000 0	Keine Ersatzteile verfügbar	No spare parts available
For:			

Ersatzteilliste Spare parts list	UV 125 - 7719003415

Für dieses Erzeugnis gibt es keine Ersatzteile
No spare parts available for this product
Aucune pièce détachée disponible pour ce produit
Não existem peças de substituição disponíveis para este produto
Per questo prodotto non sono piú disponibili parti di ricambio
Bu mamul için Yedek parça mevcut degildir

6720904352.AA

Pos	Bestell-Nr.	Bezeichnung	Description
	8 710 000 000 0	Keine Ersatzteile verfügbar	No spare parts available
For:			

Ersatzteilliste Spare parts list	VK 300 - 7719003429

Für dieses Erzeugnis gibt es keine Ersatzteile
No spare parts available for this product
Aucune pièce détachée disponible pour ce produit
Não existem peças de substituição disponíveis para este produto
Per questo prodotto non sono piú disponibili parti di ricambio
Bu mamul için Yedek parça mevcut degildir

6720904352.AA

Pos	Bestell-Nr.	Bezeichnung	Description
	8 710 000 000 0	Keine Ersatzteile verfügbar	No spare parts available
For:			

Ersatzteilliste Spare parts list	VK 600 - 7719003420

Für dieses Erzeugnis gibt es keine Ersatzteile
No spare parts available for this product
Aucune pièce détachée disponible pour ce produit
Não existem peças de substituição disponíveis para este produto
Per questo prodotto non sono piú disponibili parti di ricambio
Bu mamul için Yedek parça mevcut degildir

6720904352.AA

Pos	Bestell-Nr.	Bezeichnung	Description
	8 710 000 000 0	Keine Ersatzteile verfügbar	No spare parts available
For:			

Ersatzteilliste Spare parts list	WGE 125 - 7719003407

Für dieses Erzeugnis gibt es keine Ersatzteile
No spare parts available for this product
Aucune pièce détachée disponible pour ce produit
Não existem peças de substituição disponíveis para este produto
Per questo prodotto non sono piú disponibili parti di ricambio
Bu mamul için Yedek parça mevcut degildir

6720904352.AA

Pos	Bestell-Nr.	Bezeichnung	Description
	8 710 000 000 0	Keine Ersatzteile verfügbar	No spare parts available
For:			

Ersatzteilliste Spare parts list	ZV 100/1 - 7719003413

Für dieses Erzeugnis gibt es keine Ersatzteile
No spare parts available for this product
Aucune pièce détachée disponible pour ce produit
Não existem peças de substituição disponíveis para este produto
Per questo prodotto non sono piú disponibili parti di ricambio
Bu mamul için Yedek parça mevcut degildir

6720904352.AA

Pos	Bestell-Nr.	Bezeichnung	Description
	8 710 000 000 0	Keine Ersatzteile verfügbar	No spare parts available
For:			

Bosch Thermotechnik GmbH
Sophienstr. 30-32
D-35576 Wetzlar / Germany